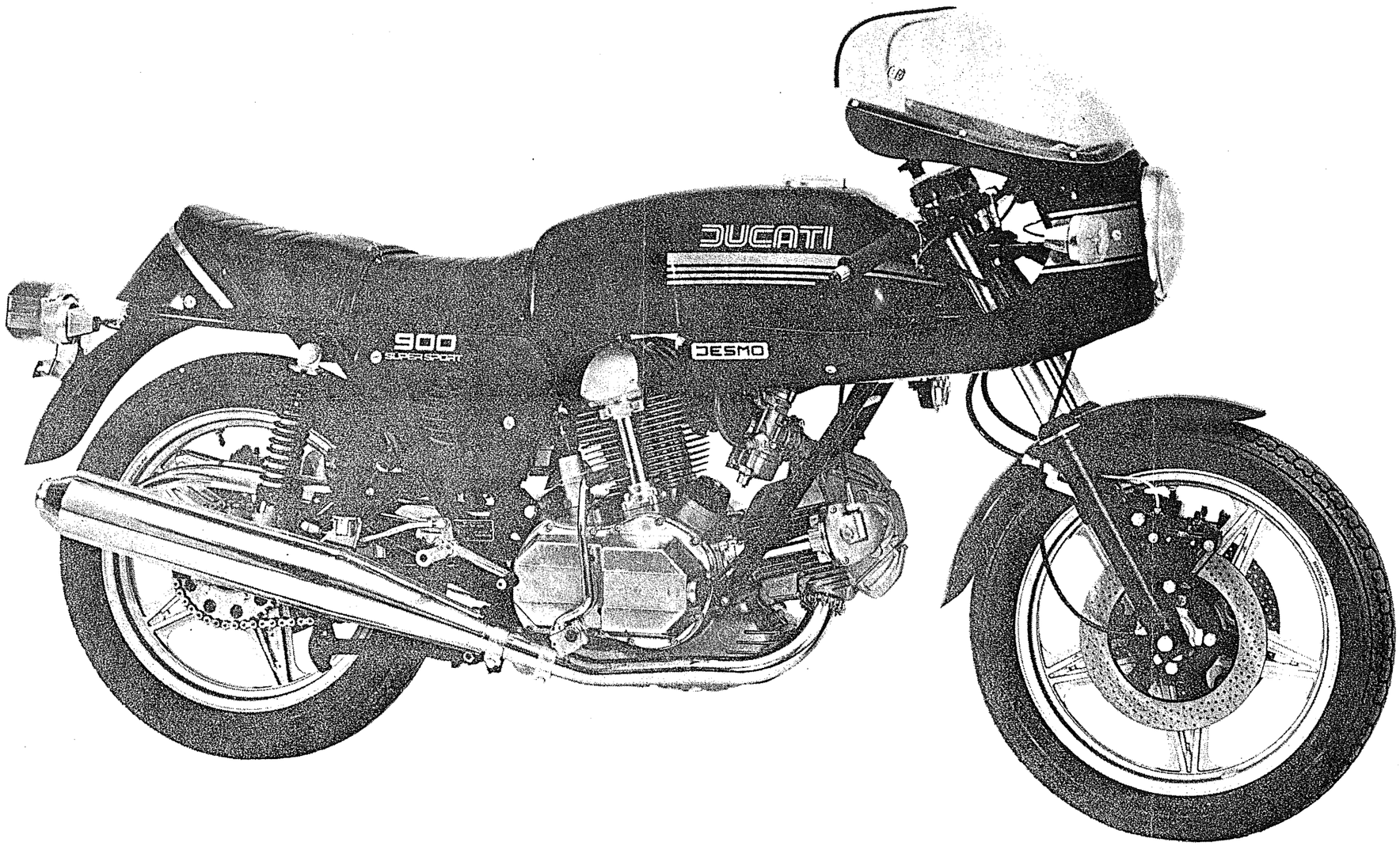
DUCATI
900
SUPERSPORT
DESMO

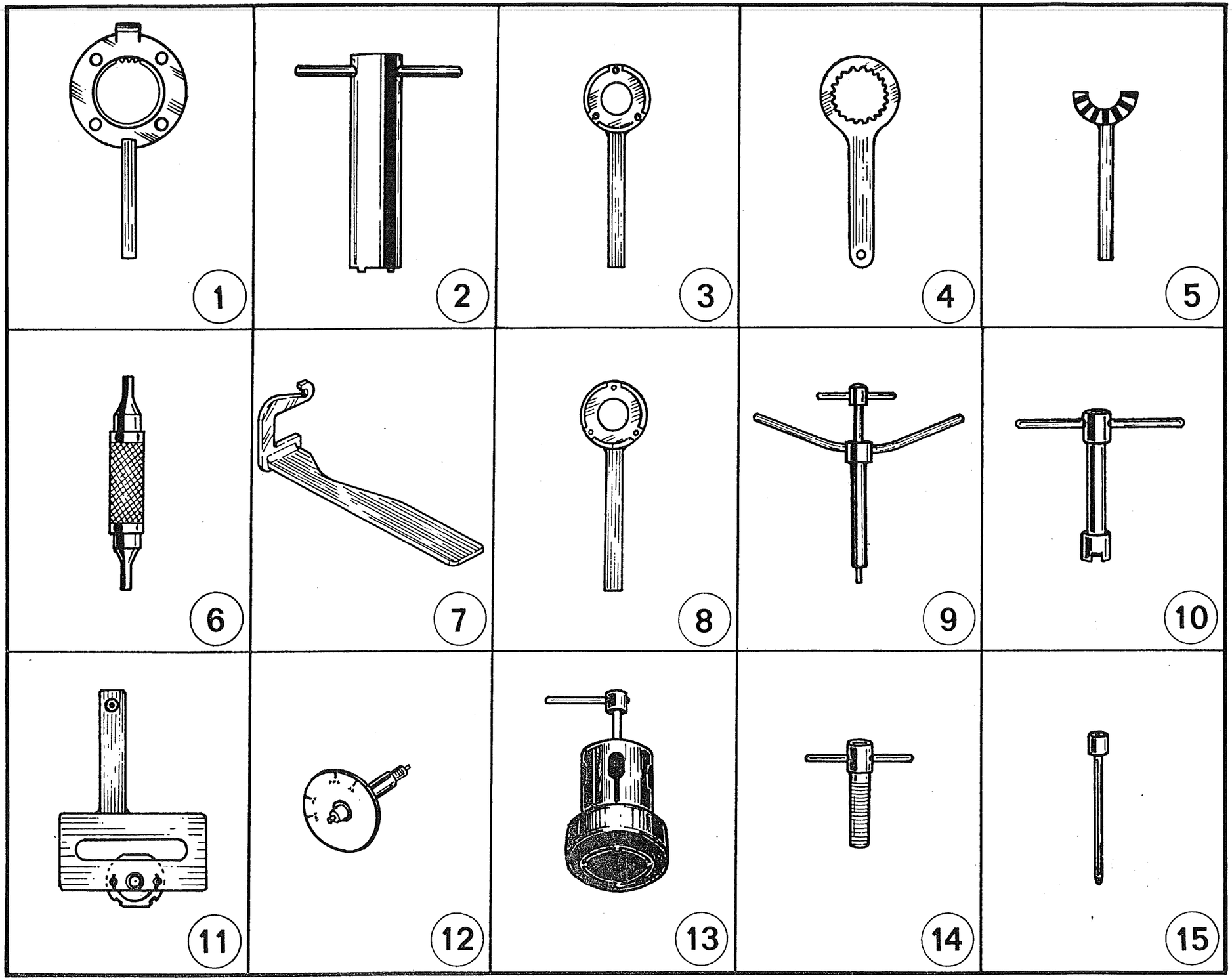
1
2
3
4
5
6
7
8
9
10
11
12
13
14
15

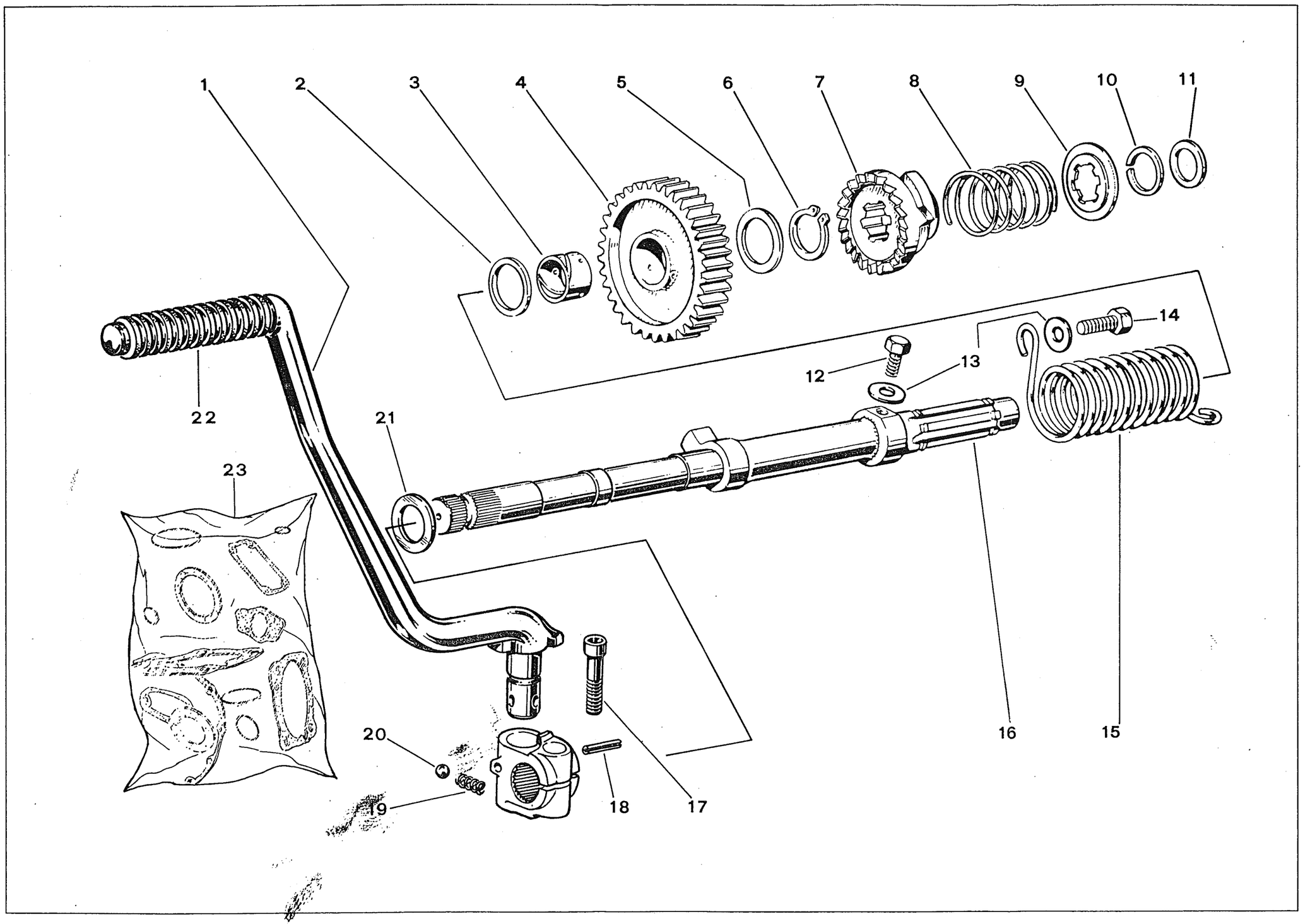
1
2
3
4
5
6
7
8
9
10
11
12
13
14
15
16
17
18
19
20
21
22
23

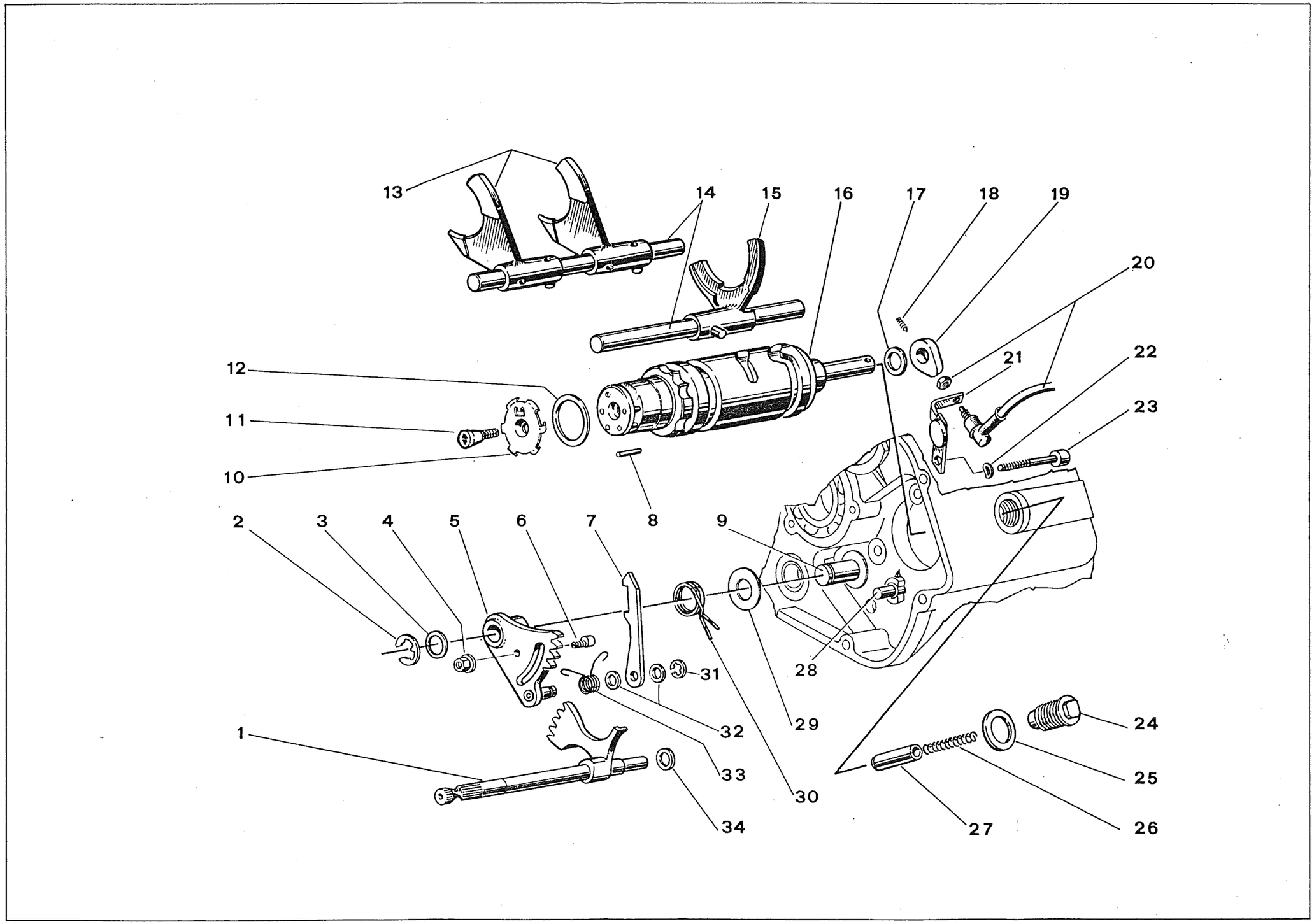
13
14
15
16
17
18
19
20
21
22
23
12
11
10
8
2
3
4
5
6
7
9
28
31
32
29
33
30
1
34
24
25
26
27

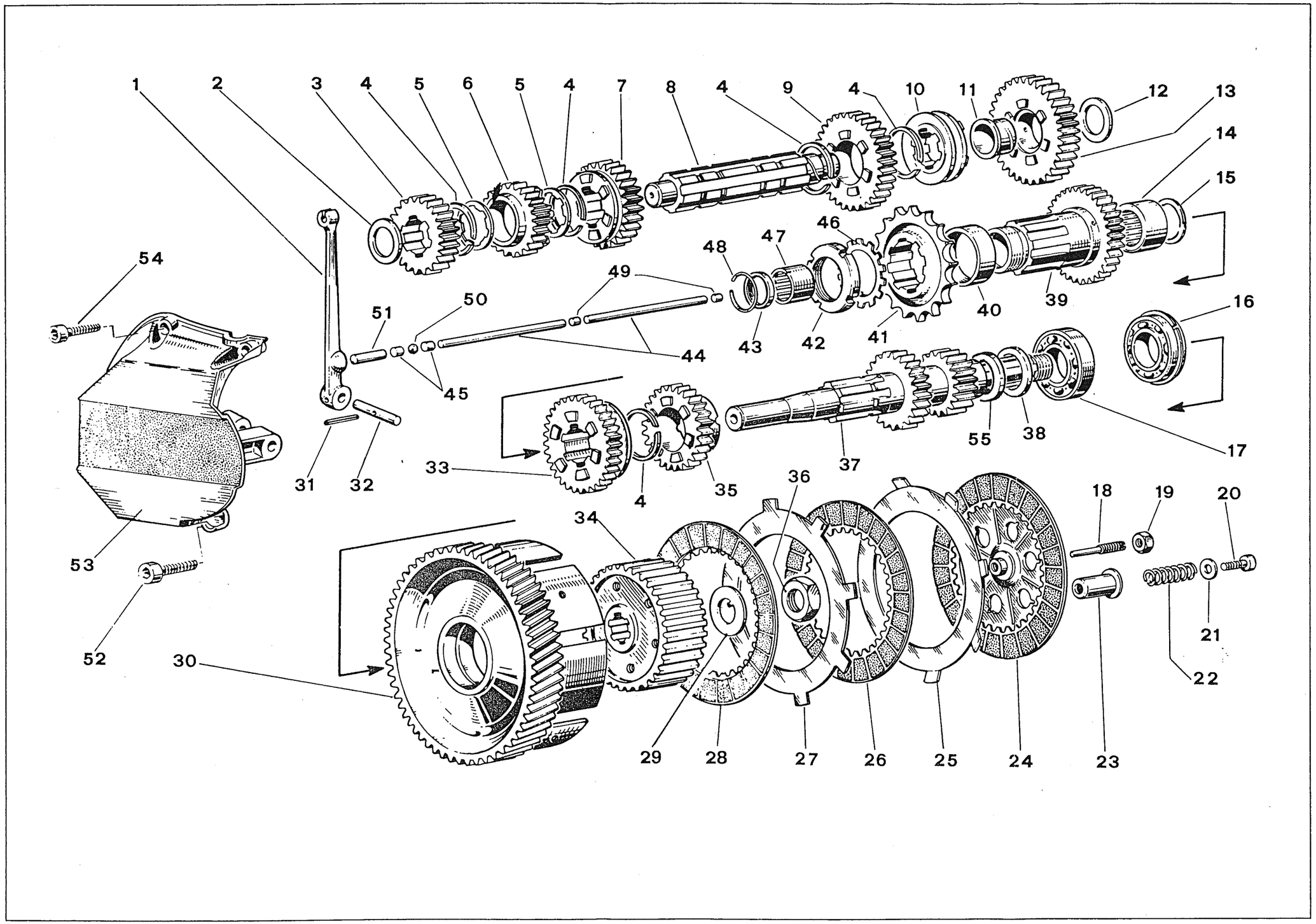
1
2
3
4
5
6
5
4
7
8
4
9
4
10
11
12
13
14
15
16
17
18
19
20
21
22
23
24
25
26
27
28
29
30
31
32
33
34
35
36
37
38
39
40
41
42
43
44
45
46
47
48
49
50
51
52
53
54
55

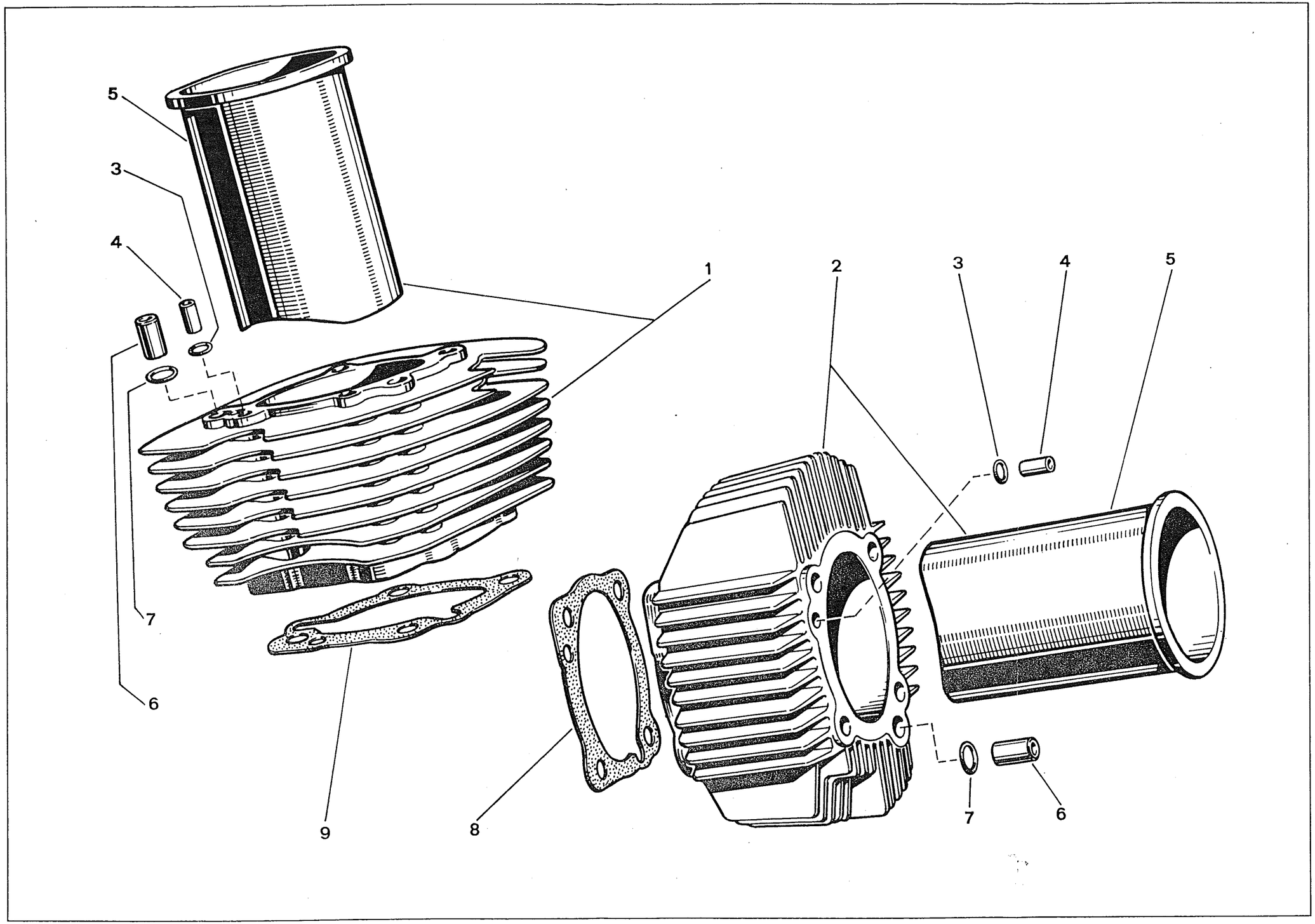
5
3
4
1
7
6
9
8
2
3
4
5
7
6

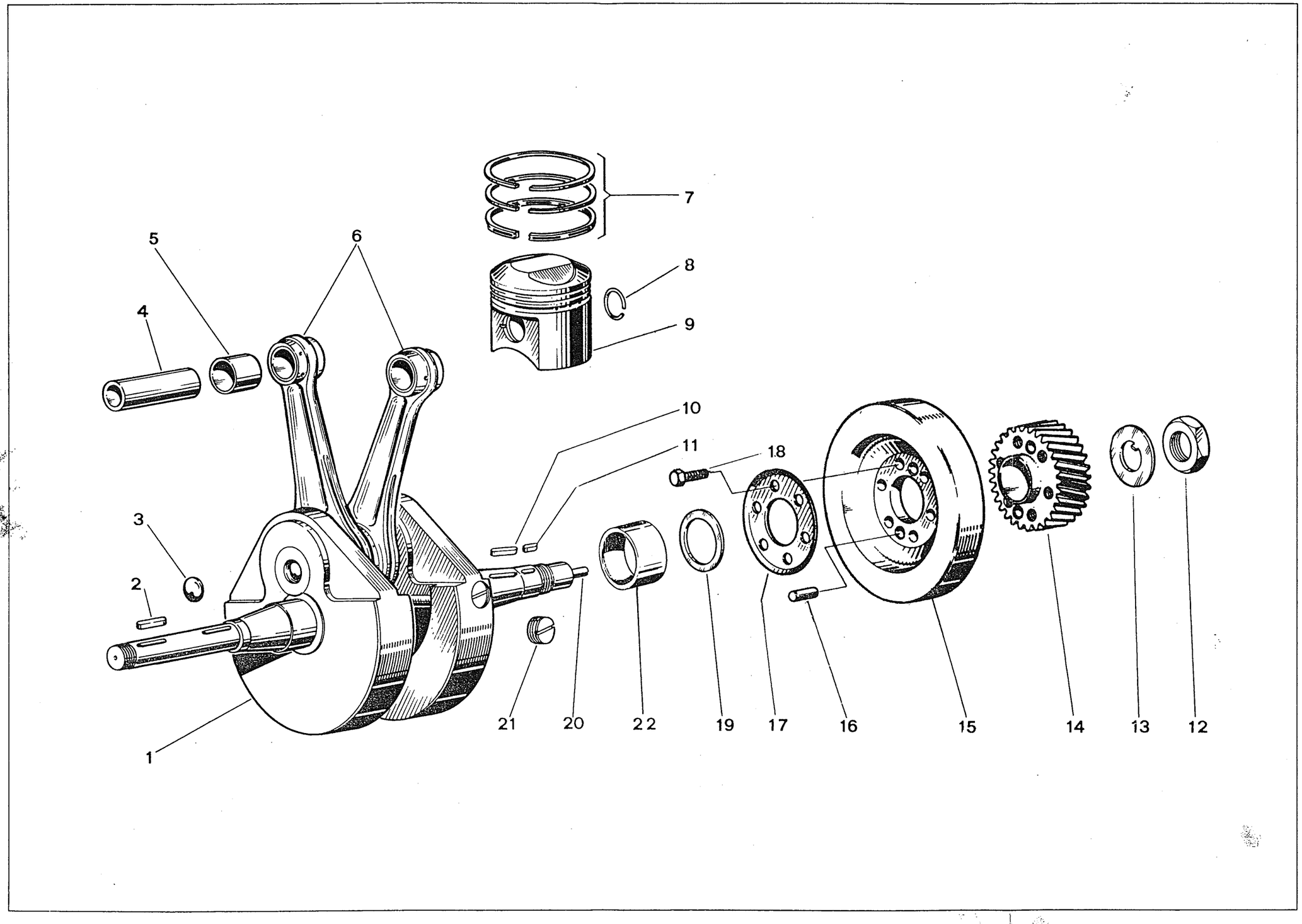
7
5
6
8
4
9
10
11
18
3
2
21
20
22
19
17
16
15
14
13
12
1

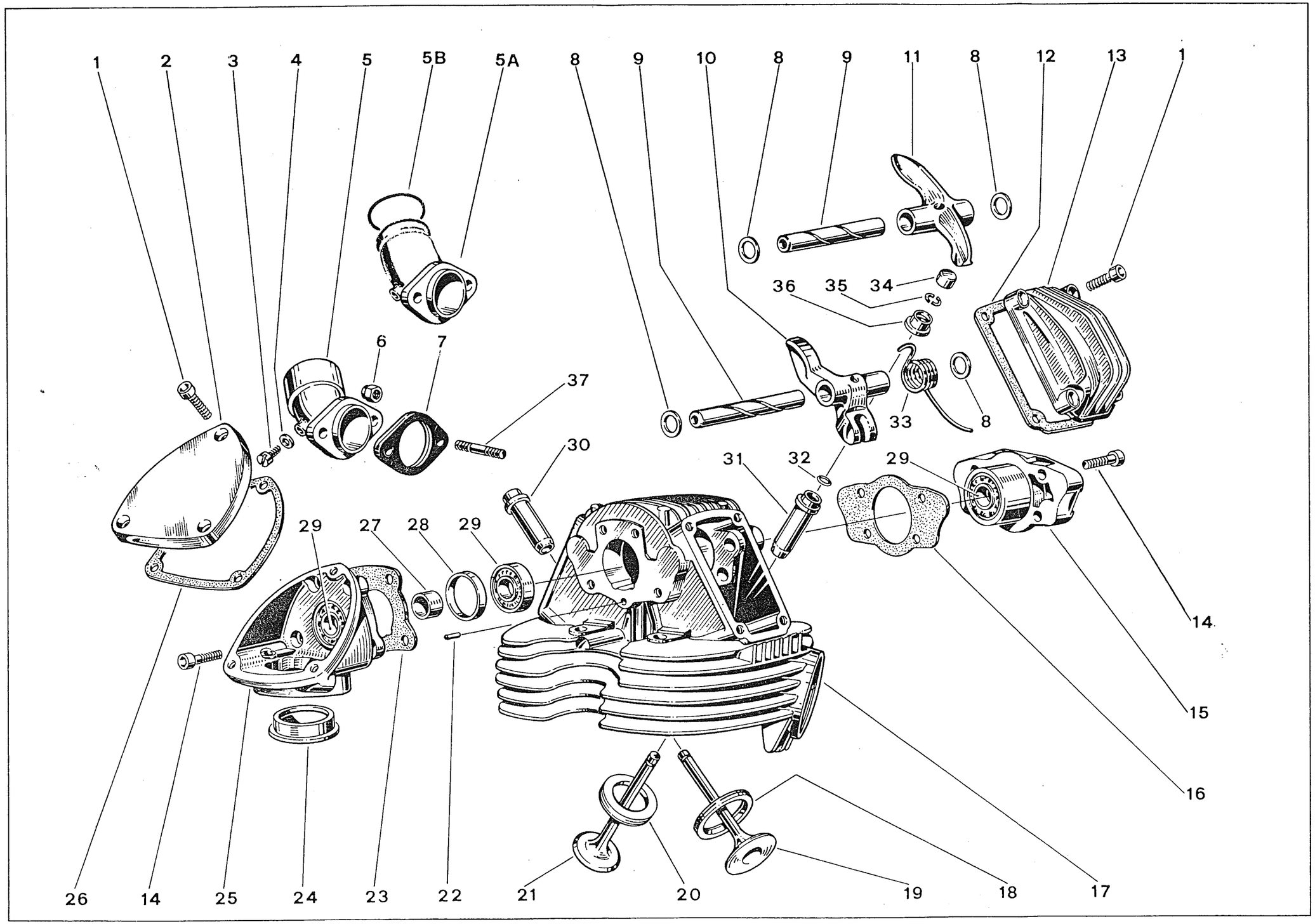
1
2
3
4
5
5B
5A
8
9
10
8
9
11
8
12
13
1
6
7
37
30
36
35
34
33
8
31
32
29
29
27
28
29
14
15
16
26
14
25
24
23
22
21
20
19
18
17

TAV. 7

DUCATI 900 SS

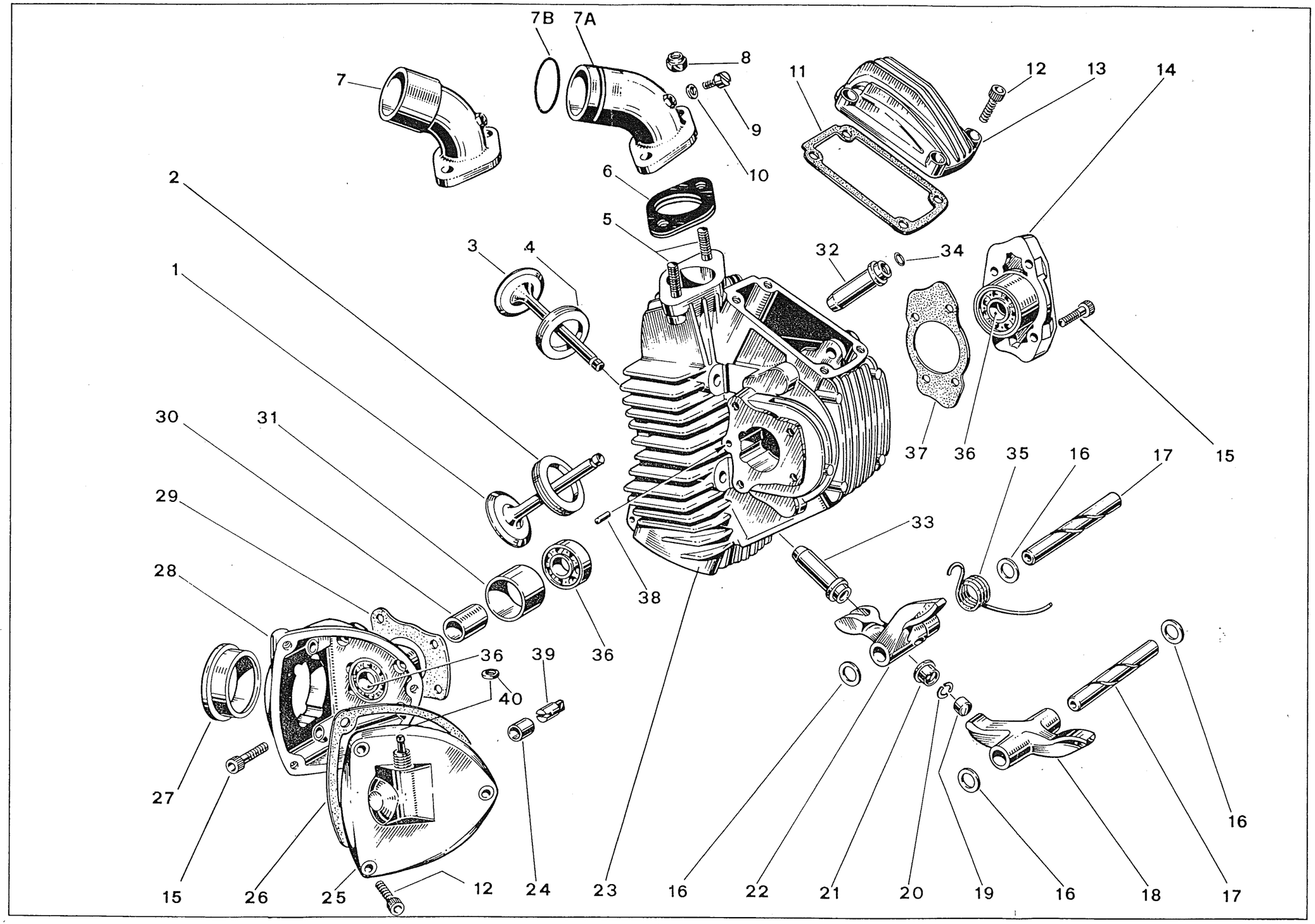

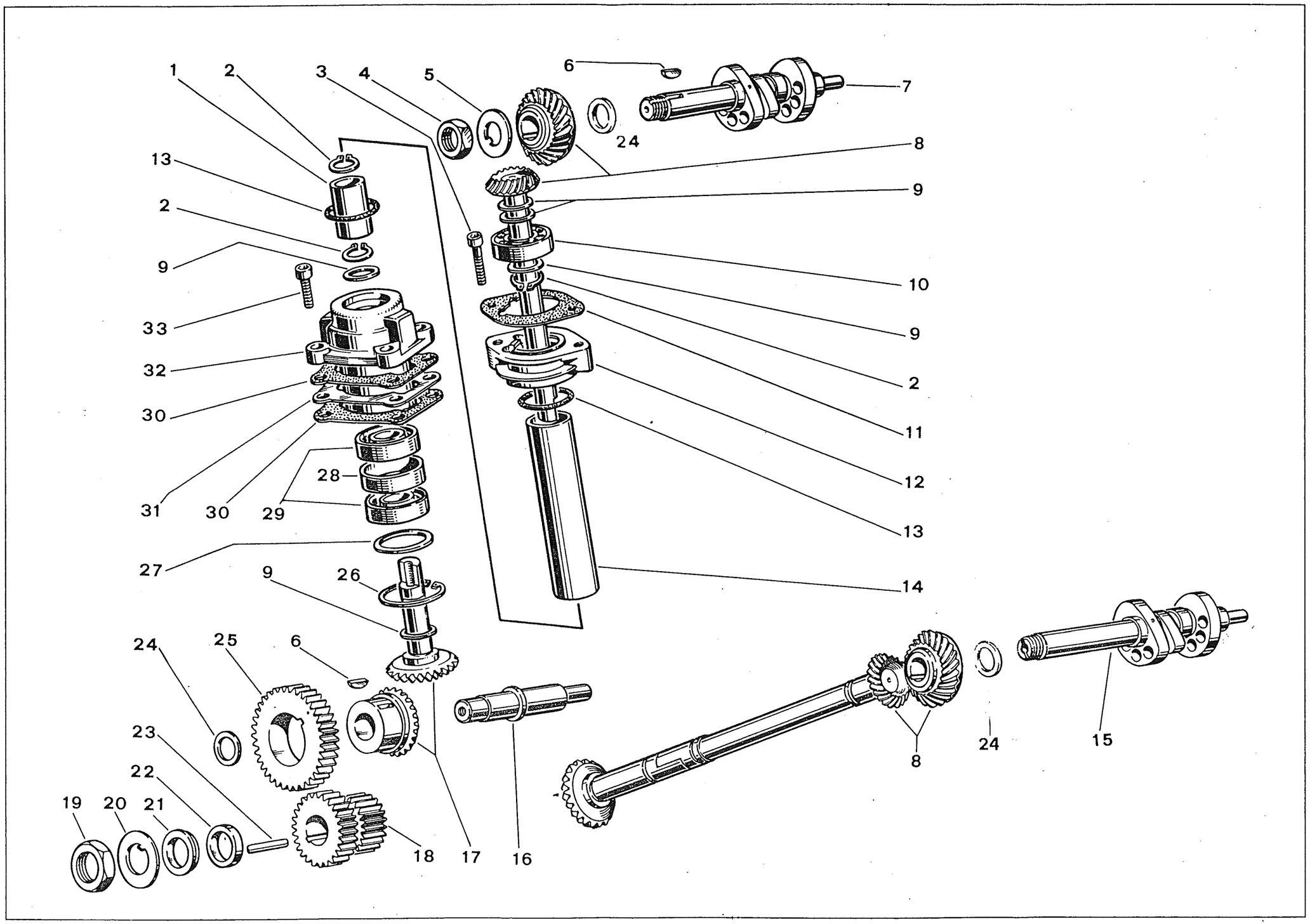
1
2
3
4
5
6
7
24
8
13
2
9
10
9
33
32
2
30
11
12
28
31
30
29
13
27
9
26
14
24
25
6
23
22
19
20
21
18
17
16
8
24
15

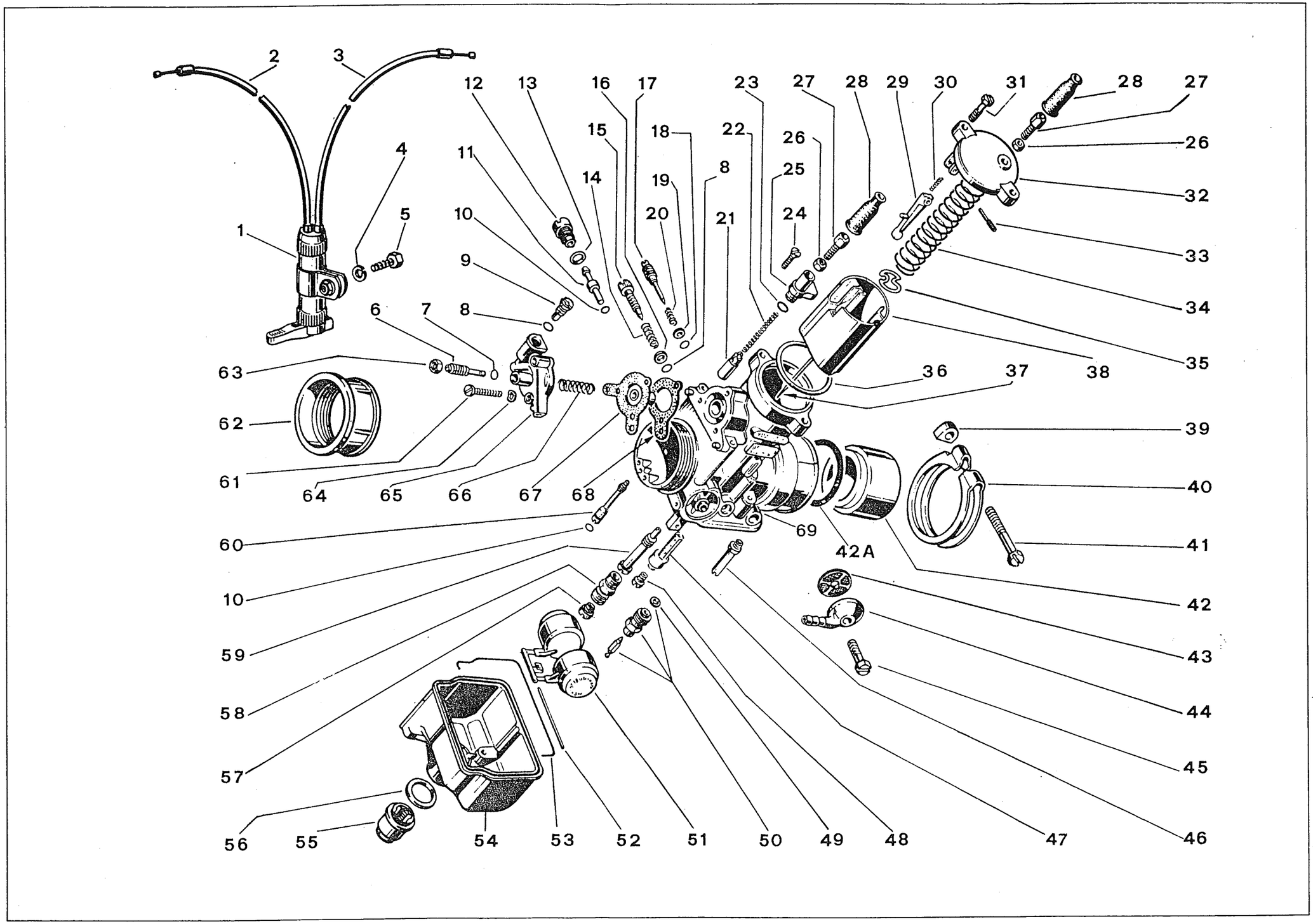
1
2
3
4
5
6
7
8
9
10
11
12
13
14
15
16
17
18
19
20
21
22
23
24
25
26
27
28
29
30
31
32
33
34
35
36
37
38
39
40
41
42
42A
43
44
45
46
47
48
49
50
51
52
53
54
55
56
57
58
59
60
61
62
63
64
65
66
67
68
69

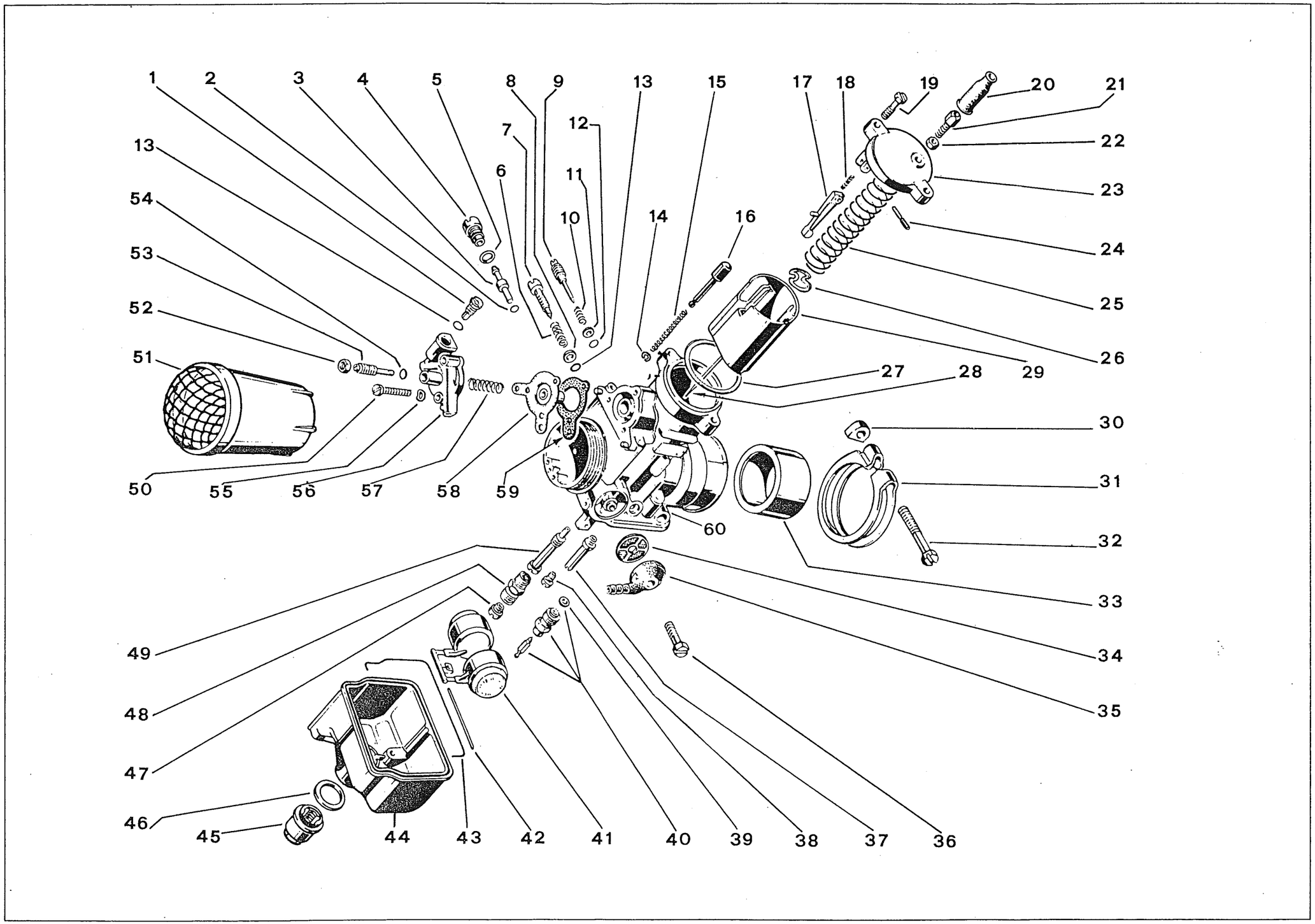
1
2
3
4
5
6
7
8
9
10
11
12
13
14
15
16
17
18
19
20
21
22
23
24
25
26
27
28
29
30
31
32
33
34
35
36
37
38
39
40
41
42
43
44
45
46
47
48
49
50
51
52
53
54
55
56
57
58
59
60

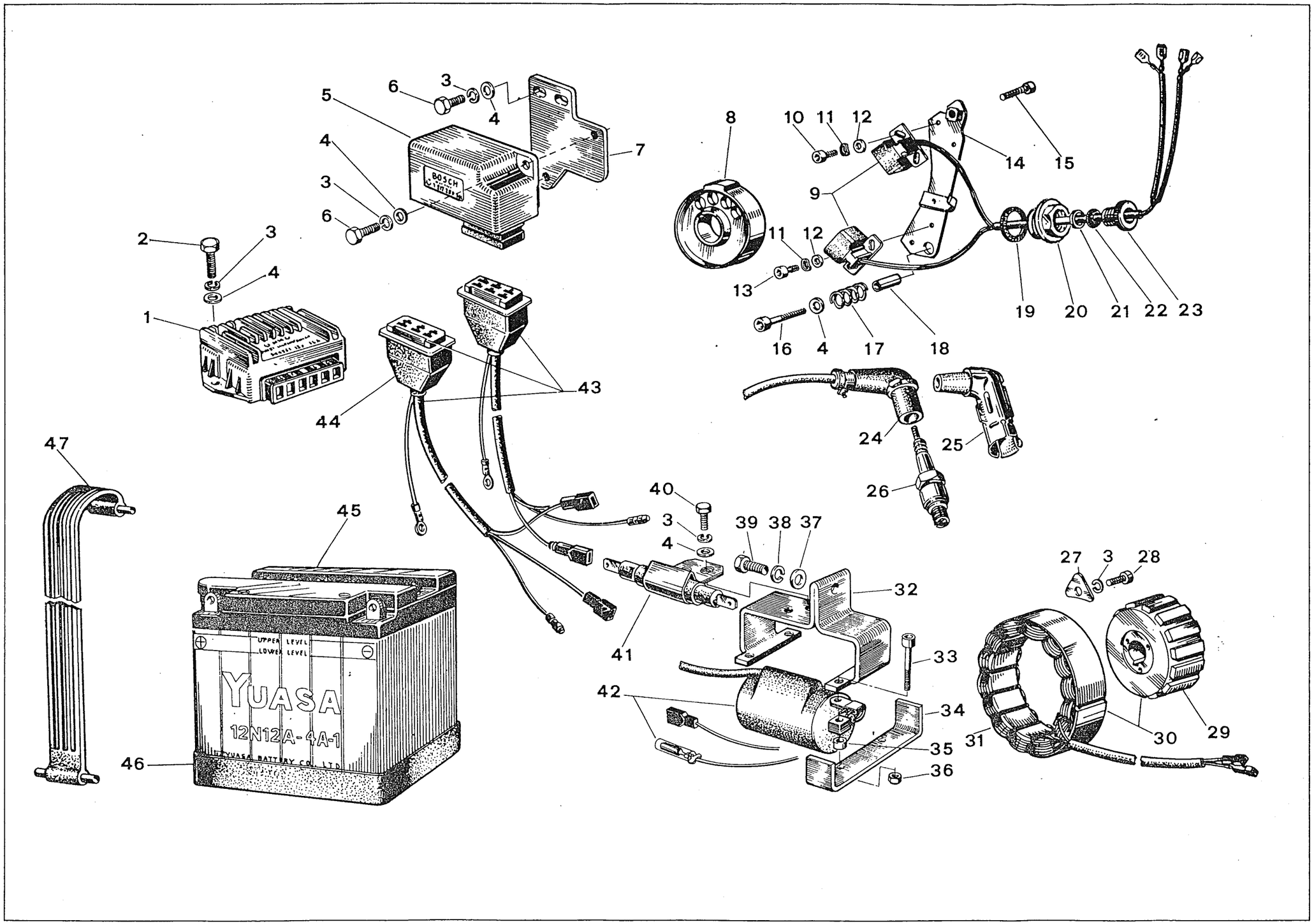
BOSCH
UPPER LEVEL
LOWER LEVEL
YUASA
12N12A-4A-1
YUASA BATTERY CO. LTD.

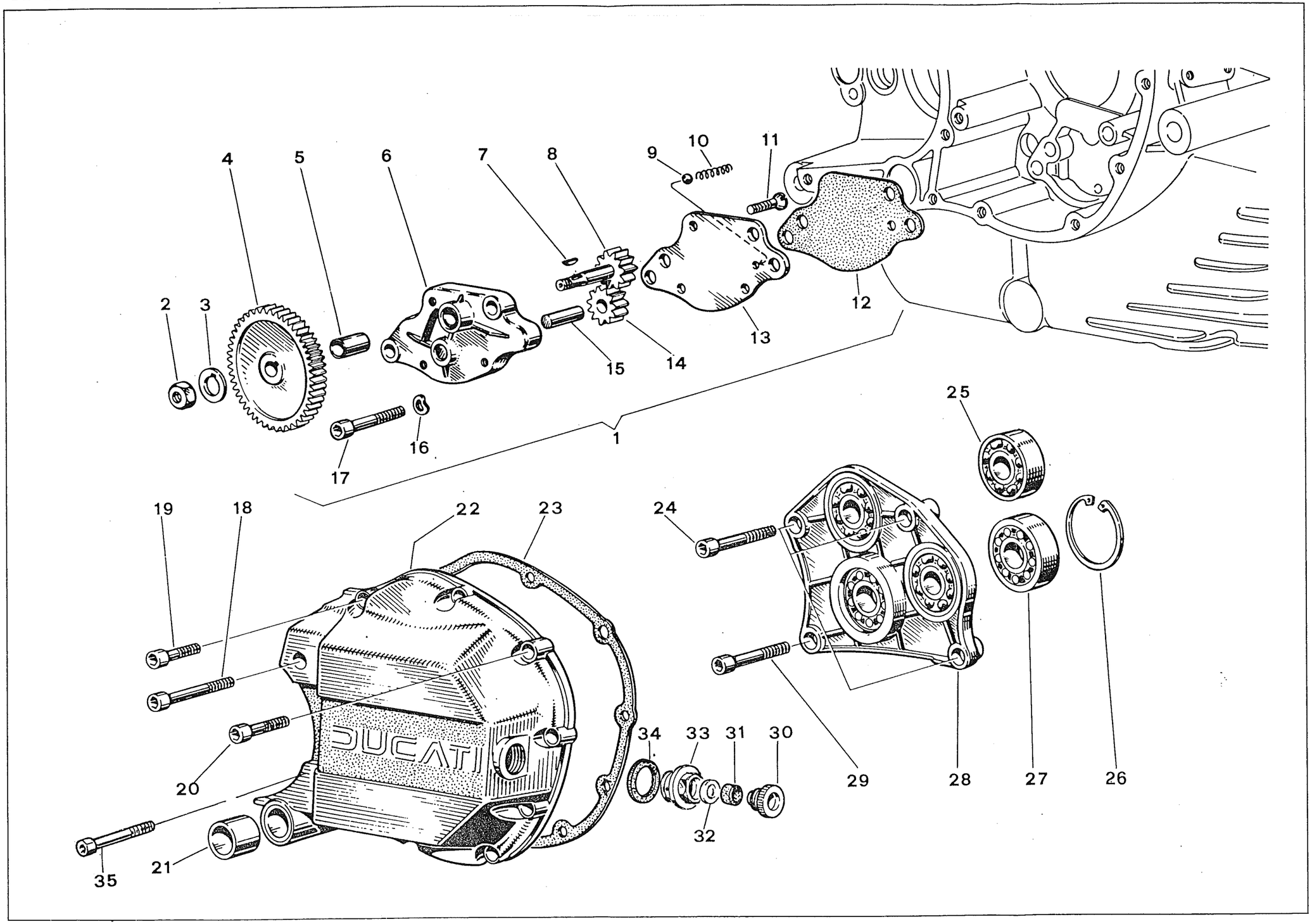
1
2
3
4
5
6
7
8
9
10
11
12
13
14
15
16
17
18
19
20
21
22
23
24
25
26
27
28
29
30
31
32
33
34
35
DUCATI

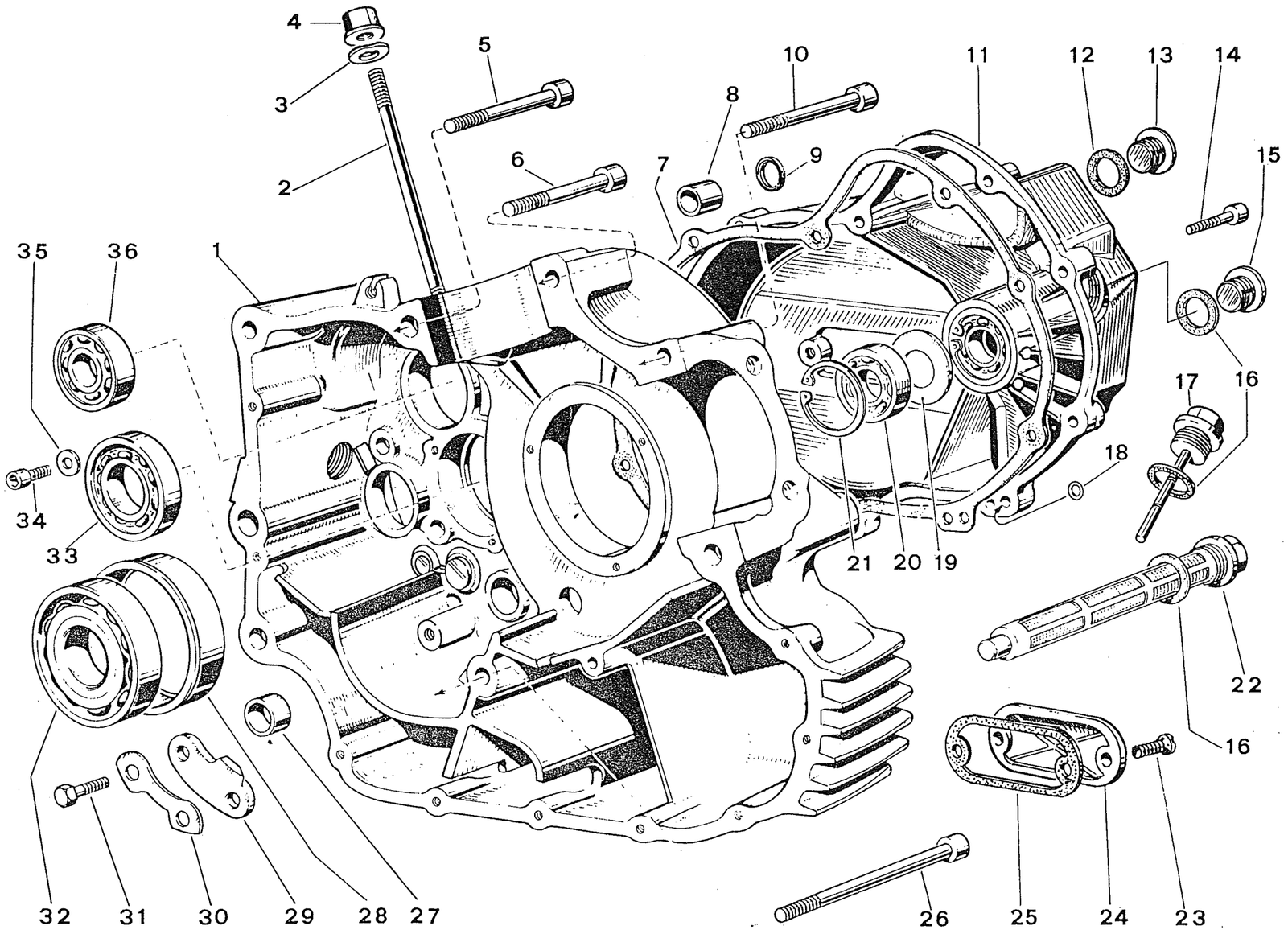
4
3
2
5
6
10
8
7
9
11
12
13
14
15
35
36
1
17
16
18
34
33
21
20
19
22
16
32
31
30
29
28
27
26
25
24
23

TAV. 14

DUCATI 900 SS

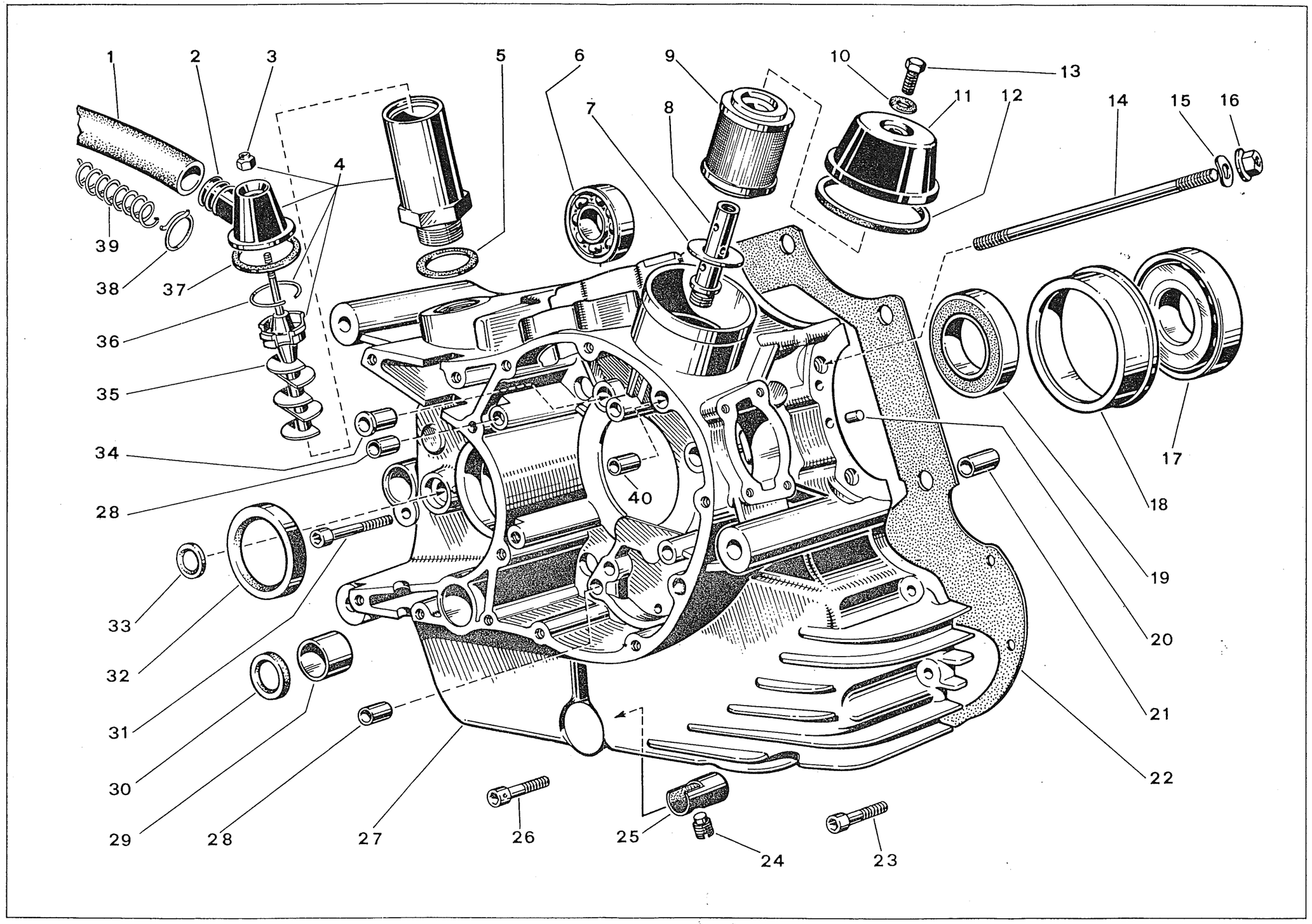

TAV. 15

DUCATI 900SS

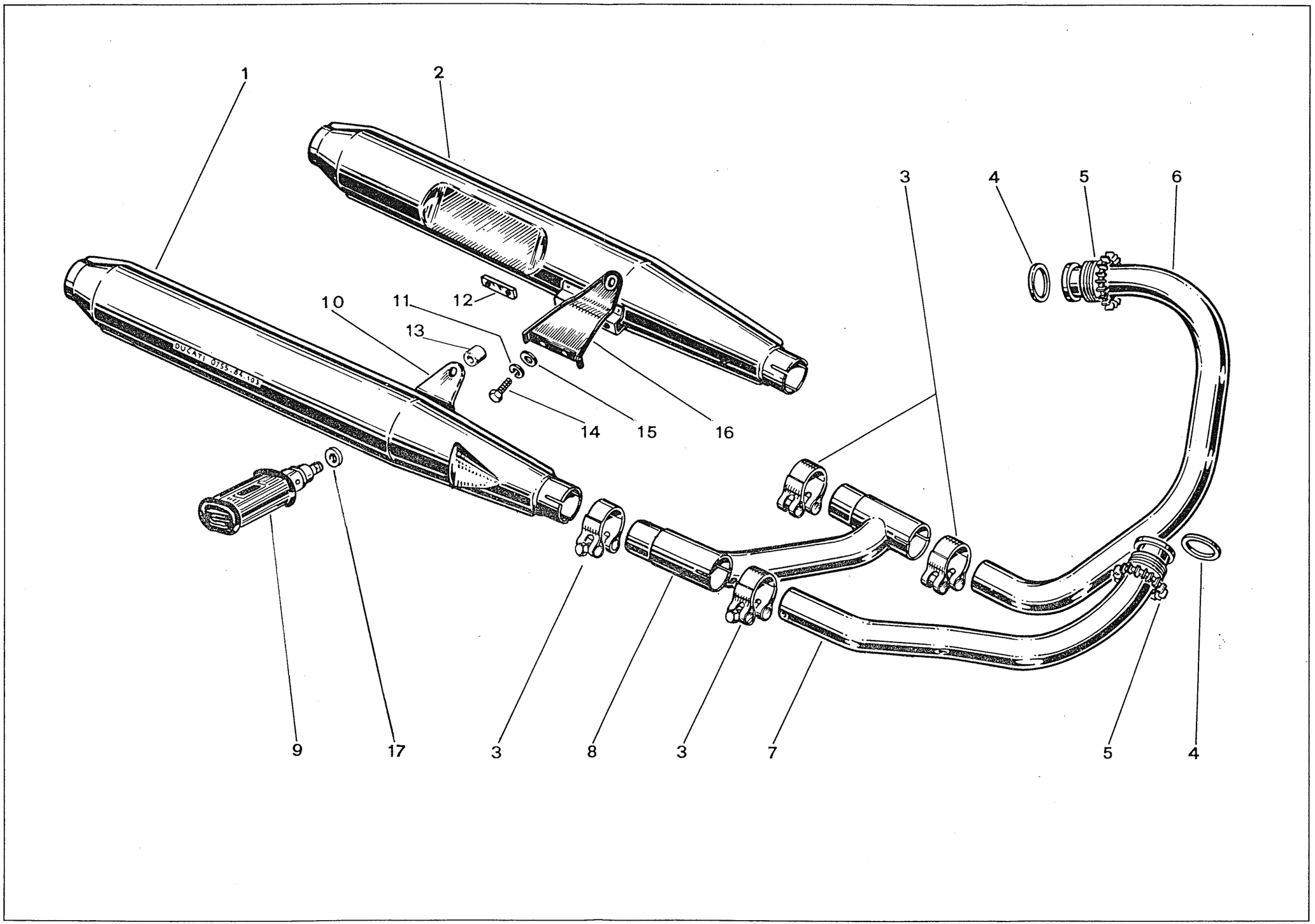

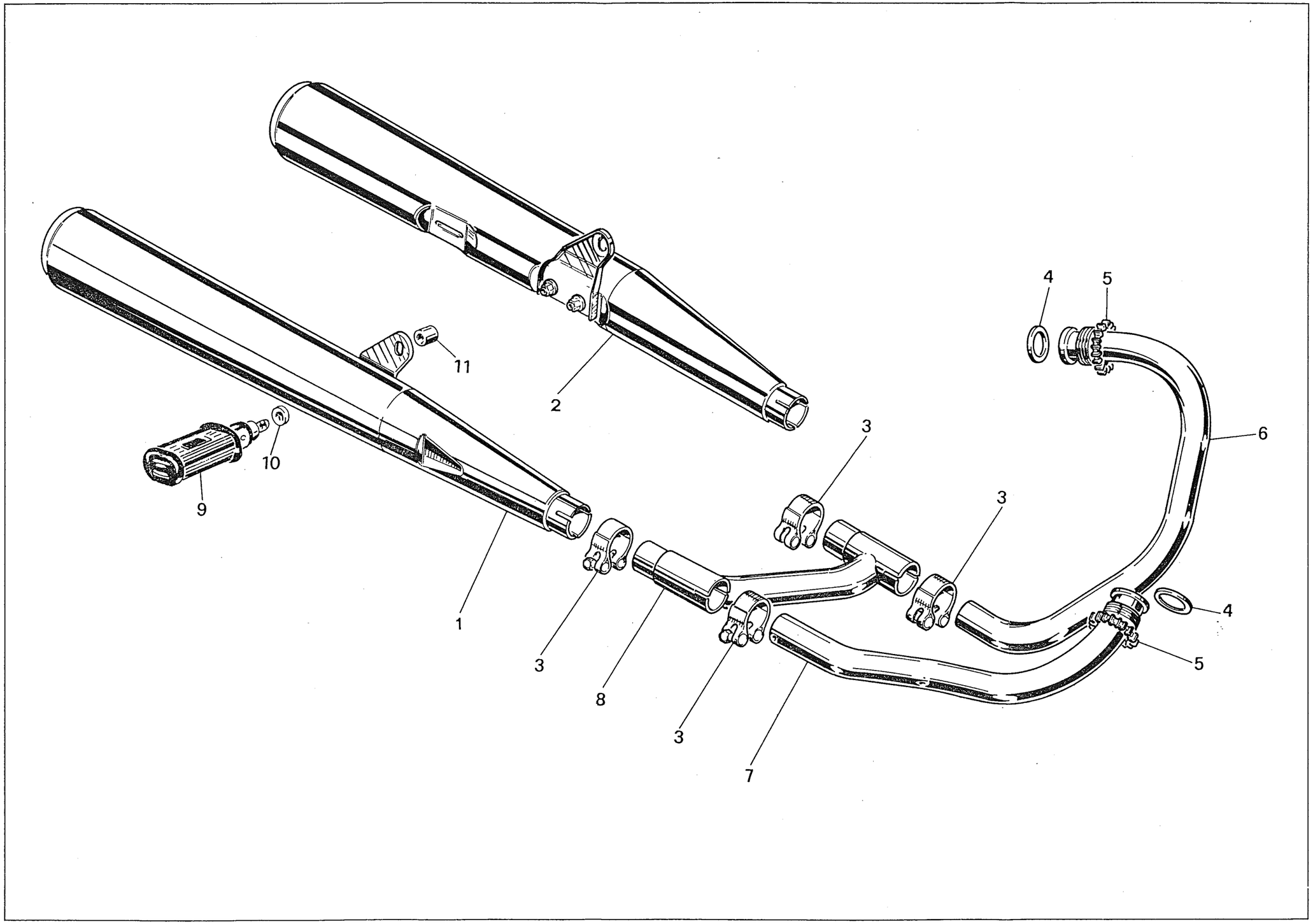
11
2
10
9
1
3
8
3
7
3
3
4
5
6
4
5

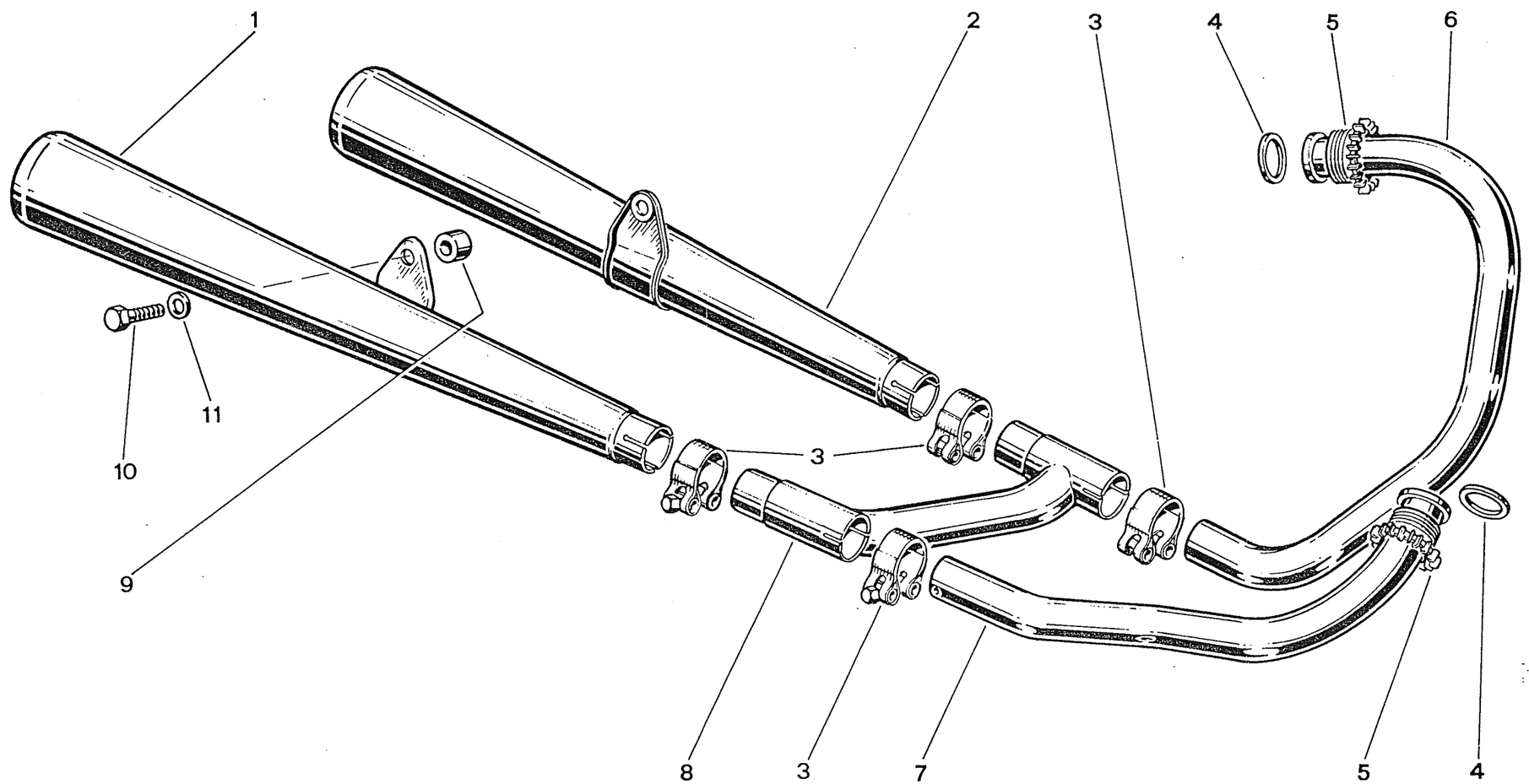
1
2
3
4
5
6
3
10
11
9
8
3
7
5
4

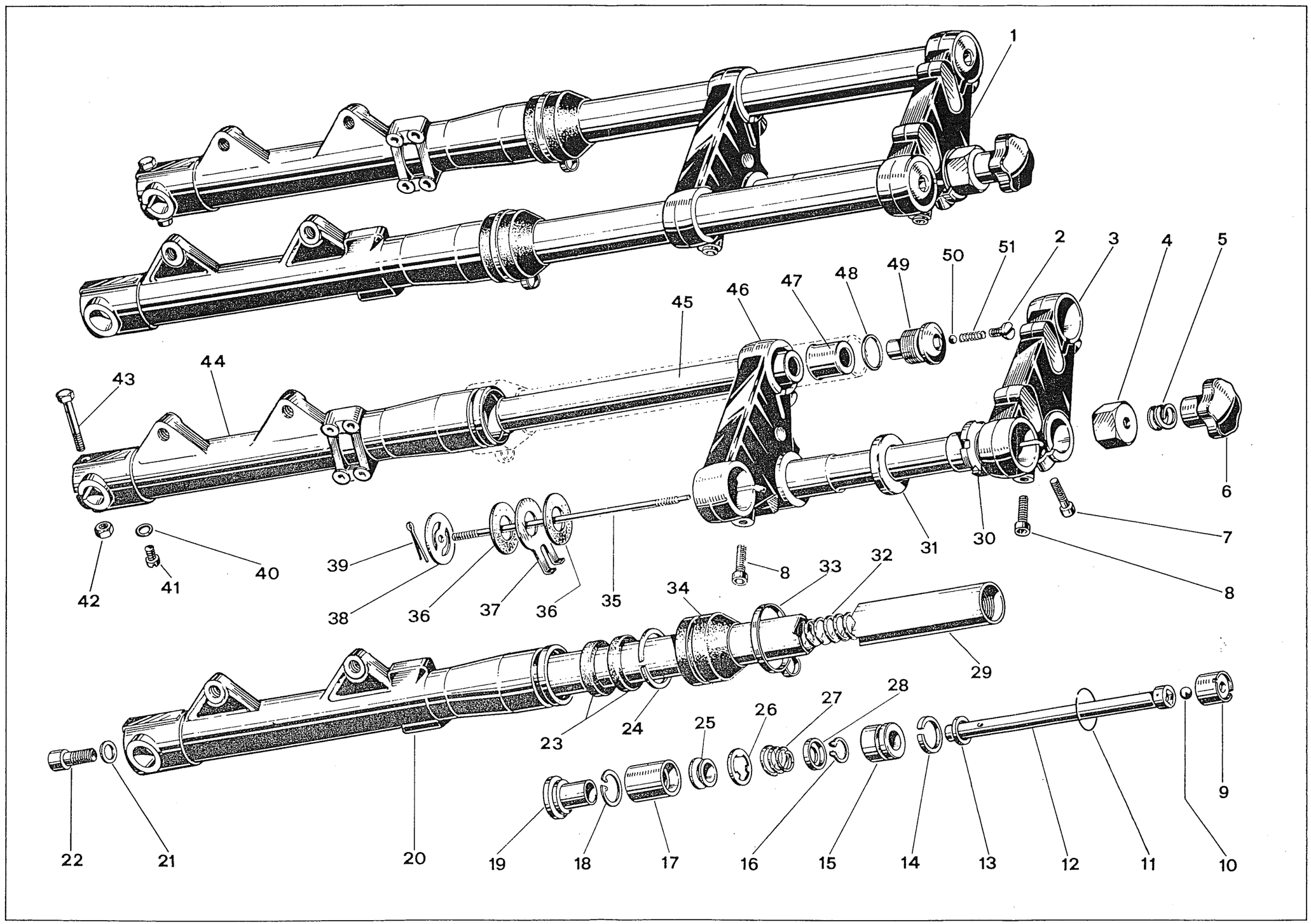
1
2
3
4
5
6
7
8
8
9
10
11
12
13
14
15
16
17
18
19
20
21
22
23
24
25
26
27
28
29
30
31
32
33
34
35
36
36
37
38
39
40
41
42
43
44
45
46
47
48
49
50
51

TAV.18

DUCATI 900SS

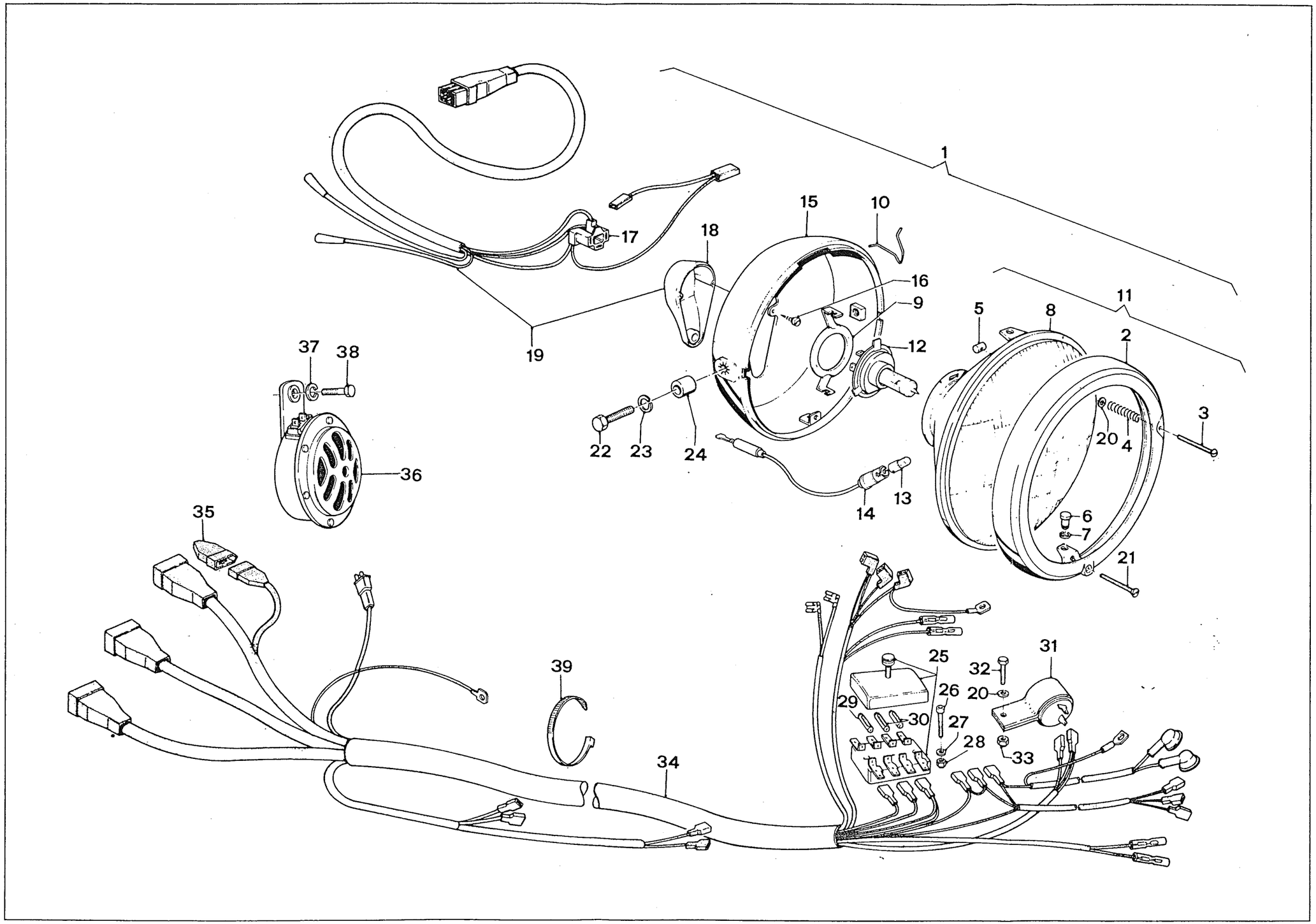

TAV.19

DUCATI 900SS

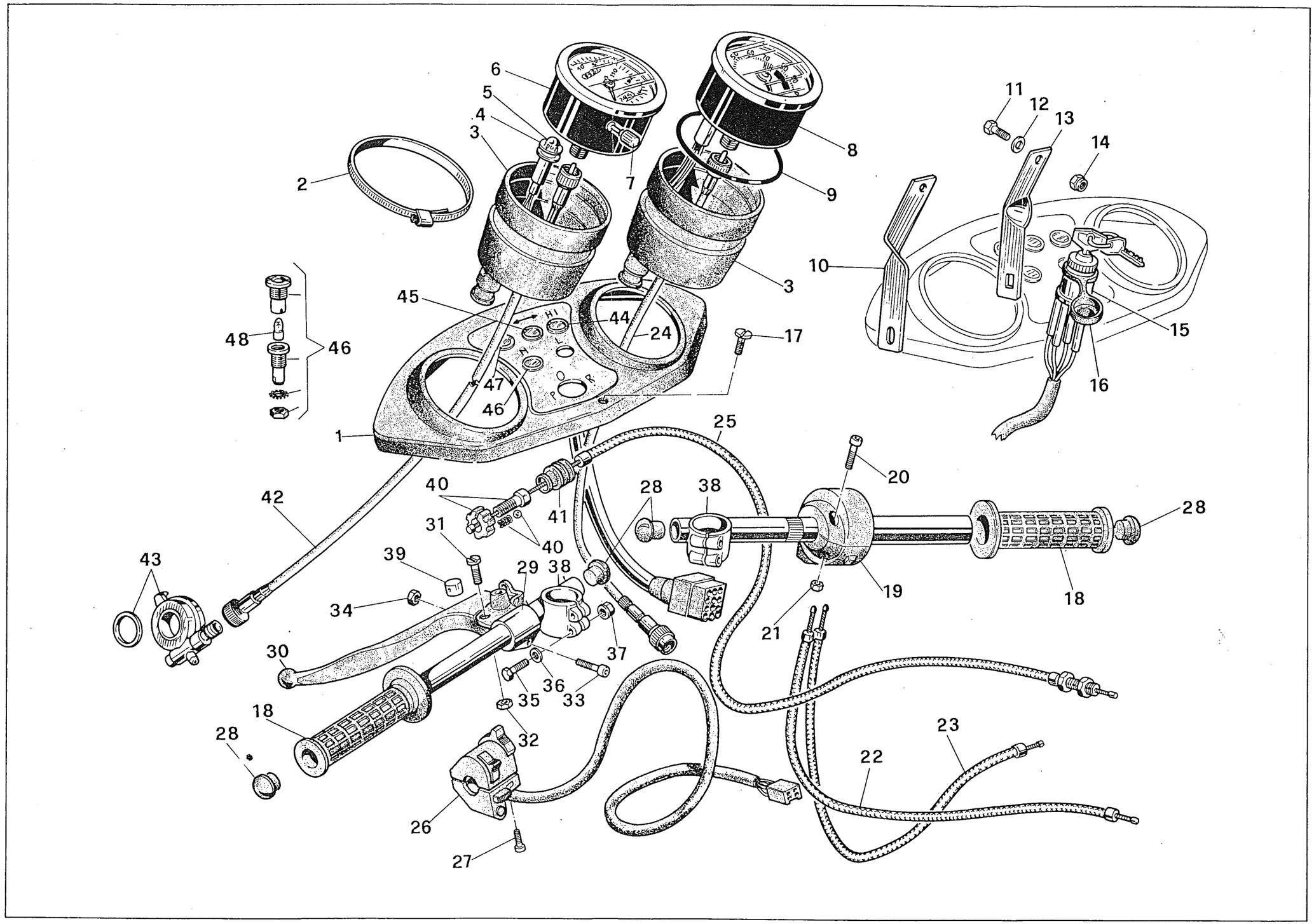

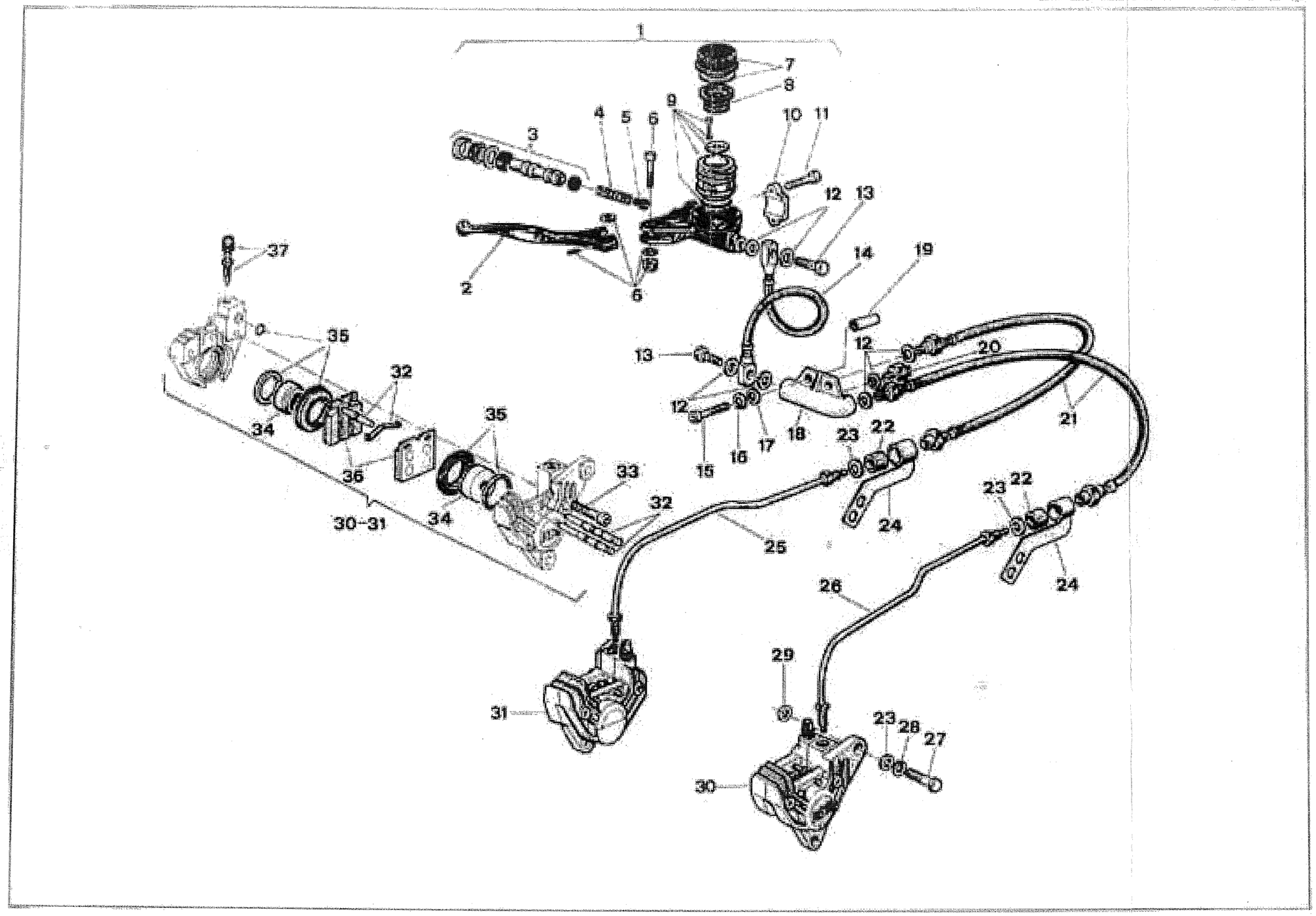
1
7
8
9
4
5
6
3
10
11
12
13
37
14
19
2
6
35
13
12
20
32
12
35
34
16
17
18
23
22
21
36
15
33
23
22
30-31
34
32
24
25
24
26
29
31
23
28
27
30

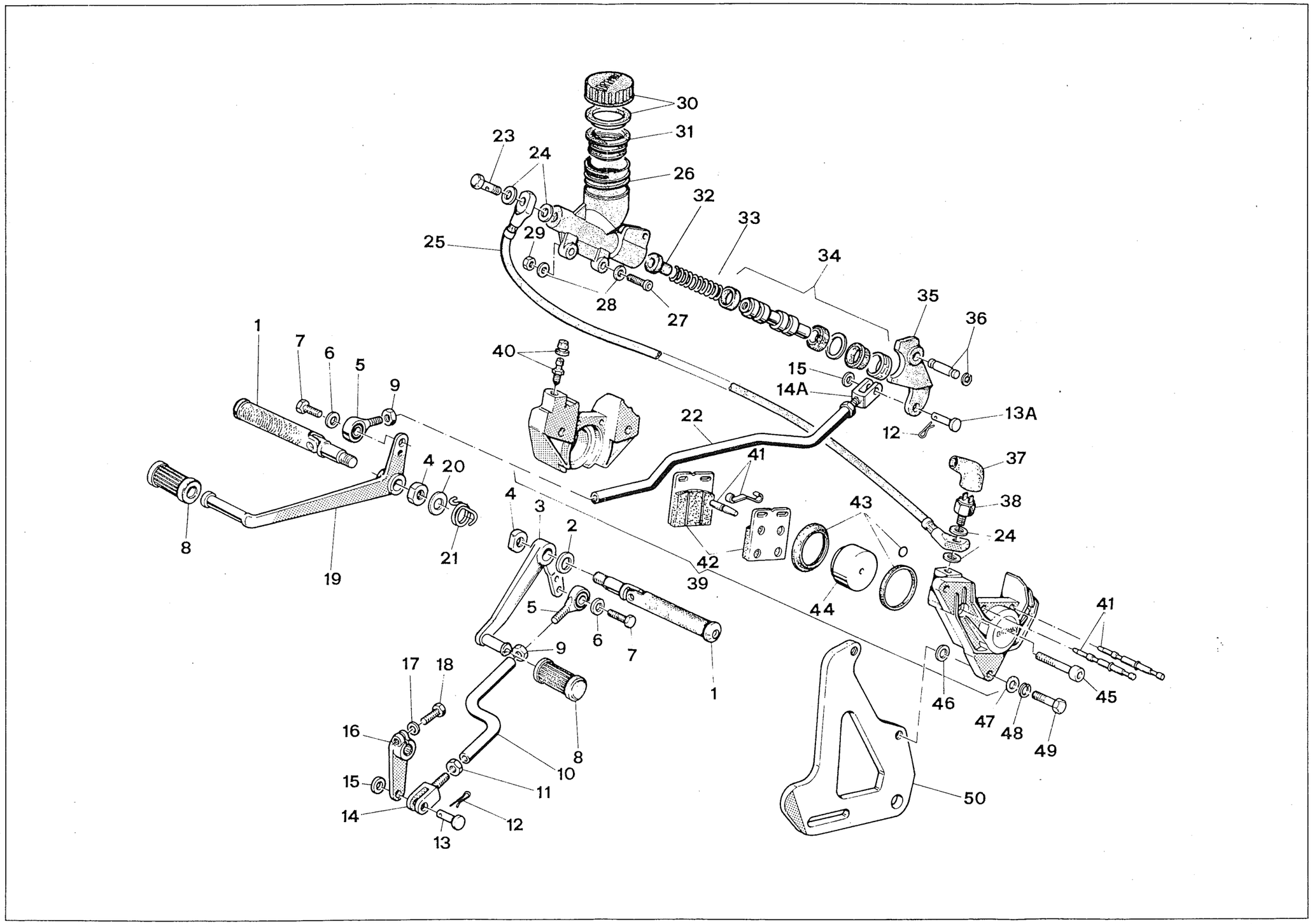
30
31
23
24
26
32
33
25
29
34
28
27
35
36
1
7
6
5
9
40
15
14A
13A
12
22
41
37
4
20
38
4
3
2
43
24
8
21
19
42
39
44
41
5
6
7
9
1
17
18
46
47
48
45
49
16
8
10
15
11
14
12
13
50

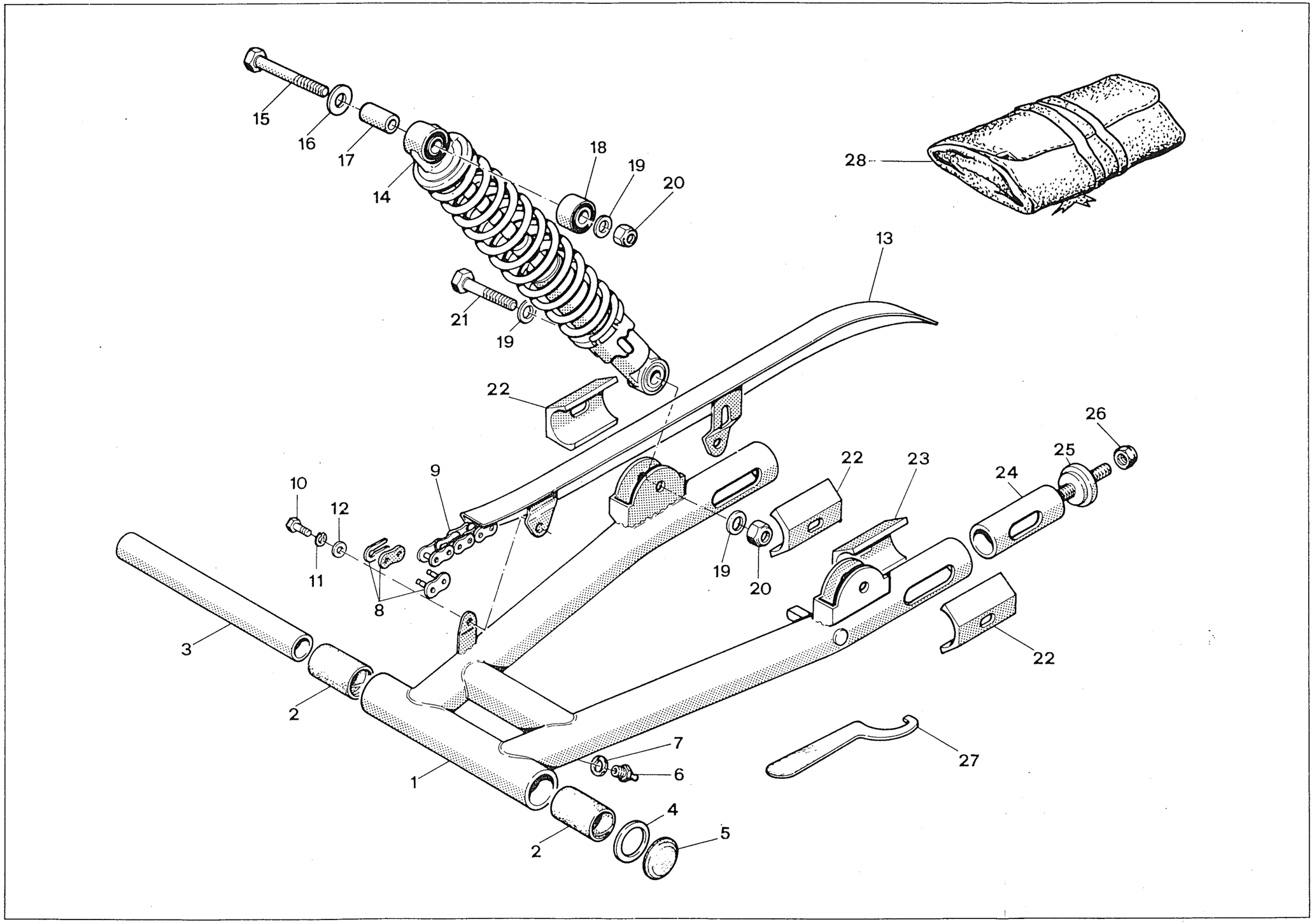
15
16
17
14
18
19
20
28
13
21
19
22
26
25
24
23
22
10
12
9
11
8
19
20
3
22
2
7
6
27
1
4
5
2

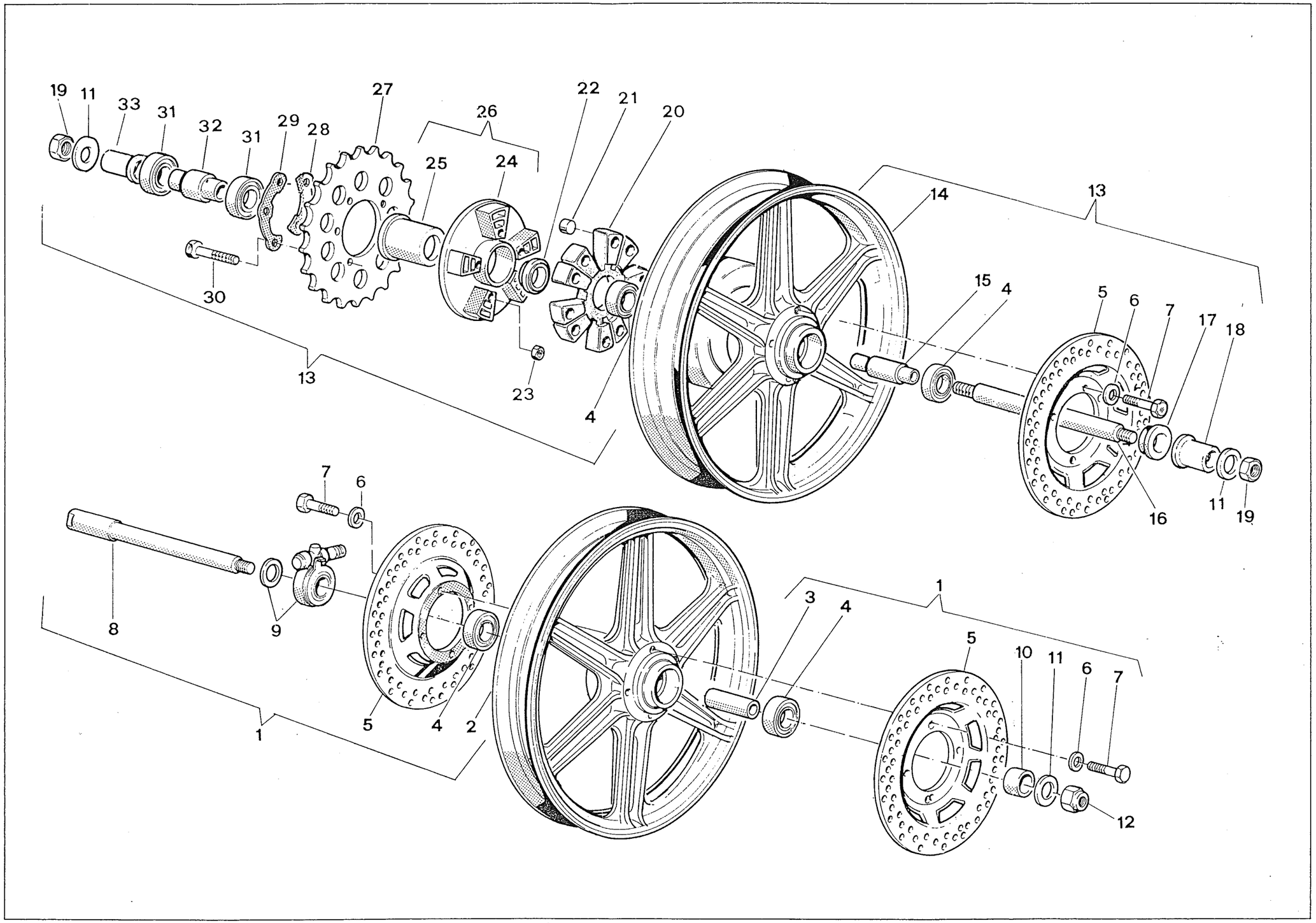
19
11
33
31
32
31
29
28
27
26
25
24
22
21
20
14
13
30
13
23
4
15
4
5
6
7
17
18
16
11
19
7
6
8
9
1
5
4
2
3
4
1
5
10
11
6
7
12

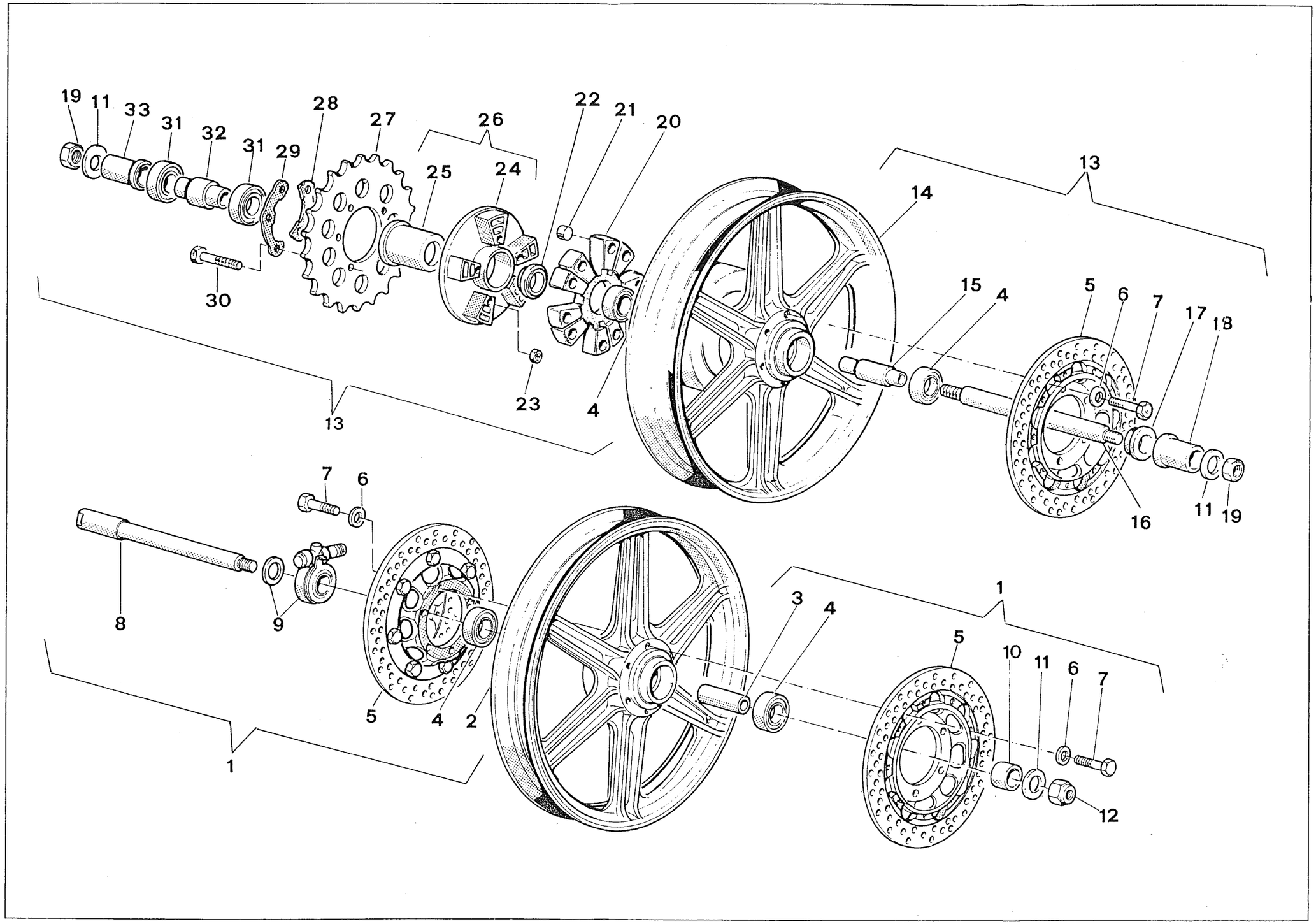
19
11
33
31
32
31
29
28
27
26
25
24
22
21
20
13
14
30
23
4
13
15
4
5
6
7
17
18
16
11
19
7
6
8
9
5
4
2
1
3
4
1
5
10
11
6
7
12

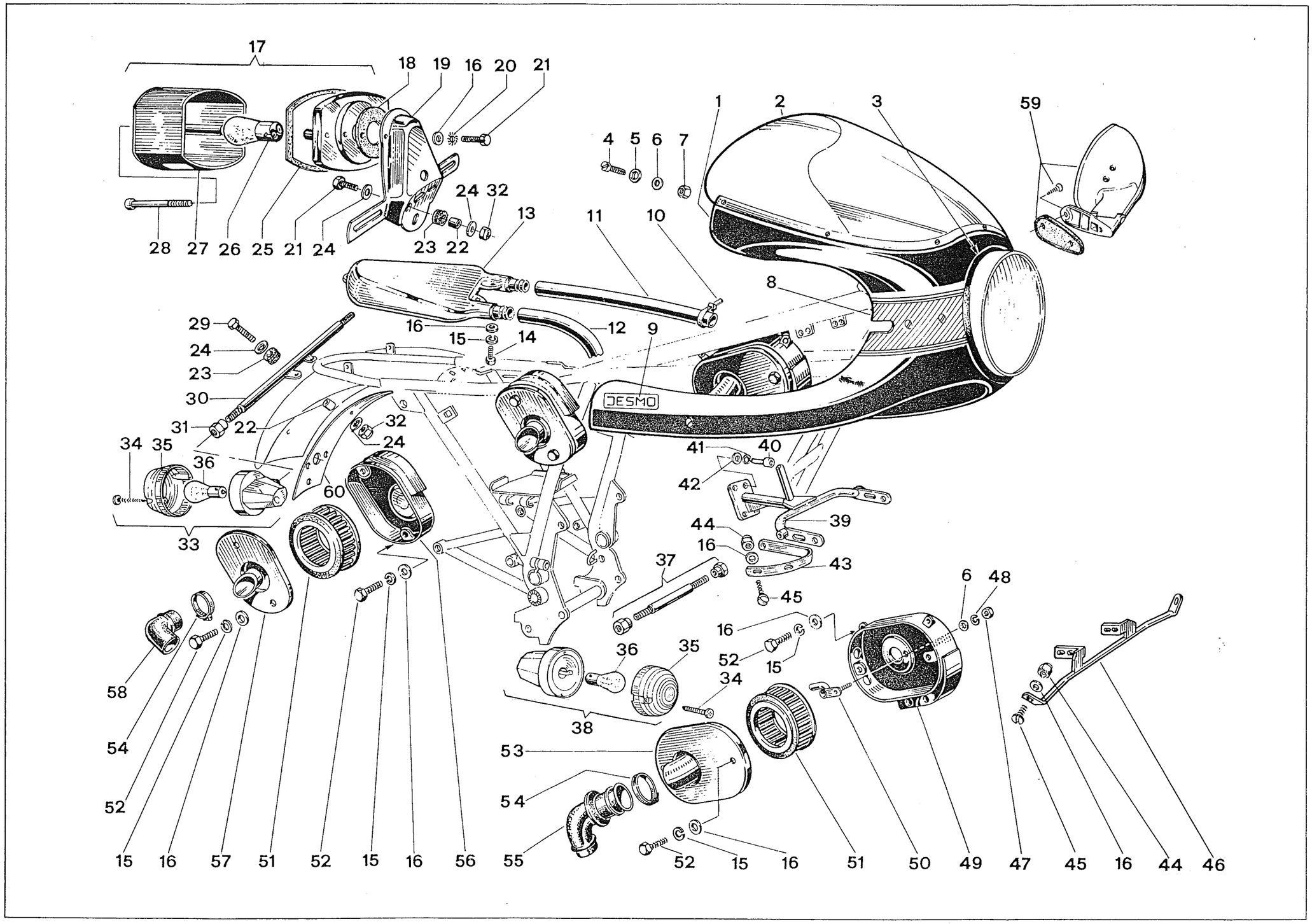
17
18
19
16
20
21
28
27
26
25
21
24
23
22
24
32
13
1
2
3
59
4
5
6
7
11
10
8
29
24
23
30
31
22
16
15
14
12
9
DESMO
32
24
34
35
36
60
33
41
40
42
39
44
16
43
37
45
6
48
16
52
15
36
35
34
38
58
54
52
53
54
55
15
16
57
51
52
15
16
56
52
15
16
51
50
49
47
45
16
44
46

TAV. 25
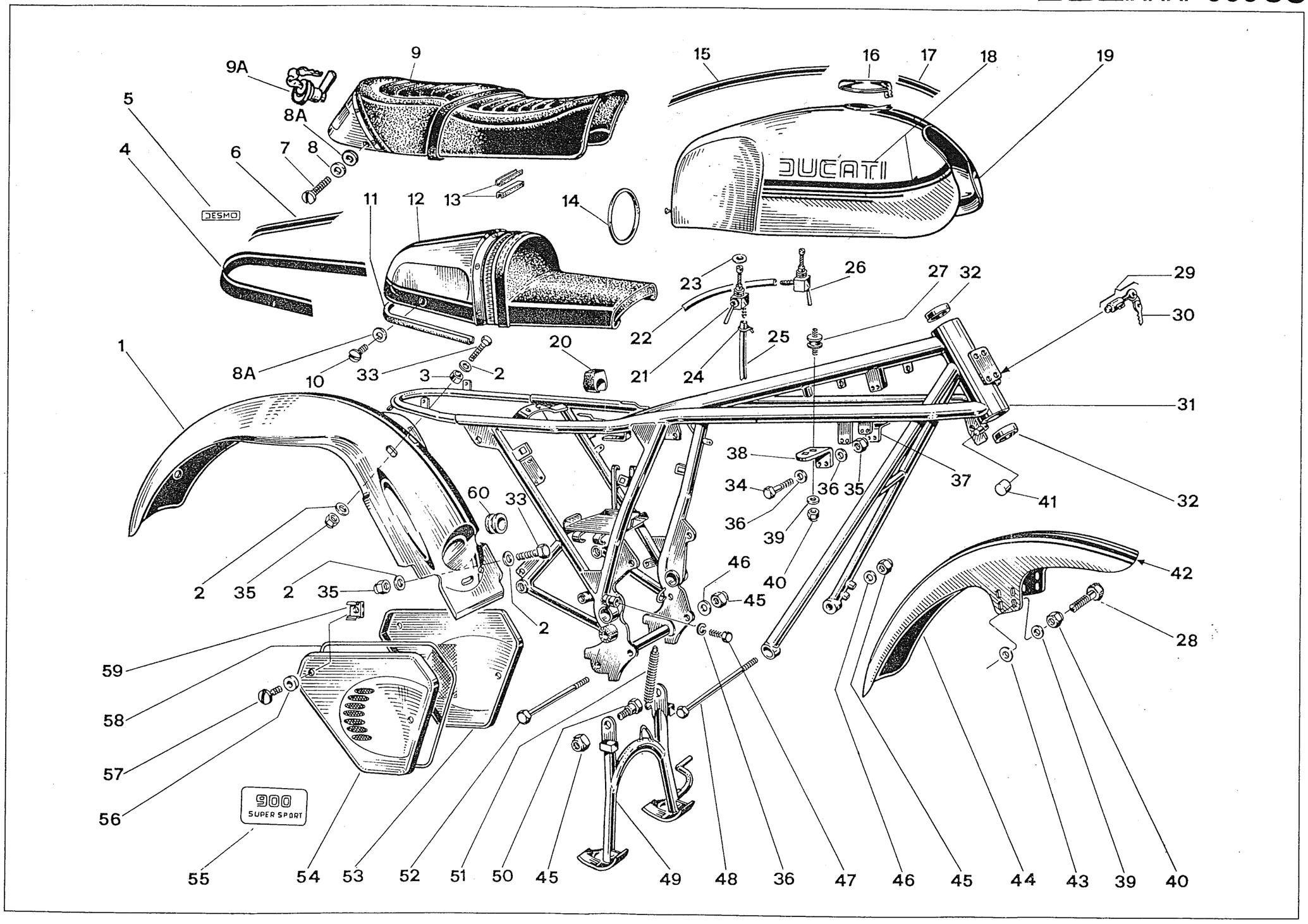
DUCATI 900 SS